版数 REV.	年月日 DATE	DCN NO.	変更内容 DESCRIPTION	製図 DR.	担当 CHK.	査閲 APPD.	承認 APPD.

図面番号(DRAWING NO.) SJ038392

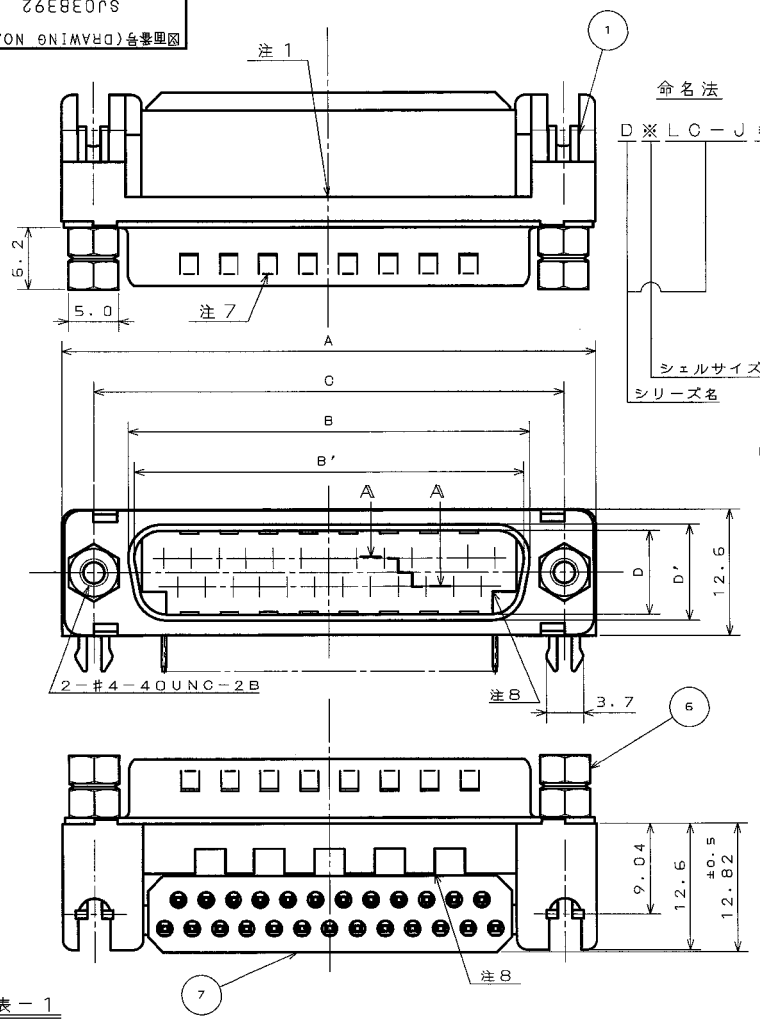

命名法

D※LC-J*※AF-23L9FE

- 錫マタハ錫合金(無鉛)
- フェライト付
- 特殊記号
- シェルメッキ区分 F:ニッケルメッキ
- コンタクト区分 P:ピンコンタクト、S:ソケットコンタクト
- コンタクト配列(芯数)9、15、25、37
- シェルサイズE、A、B、C
- シリーズ名

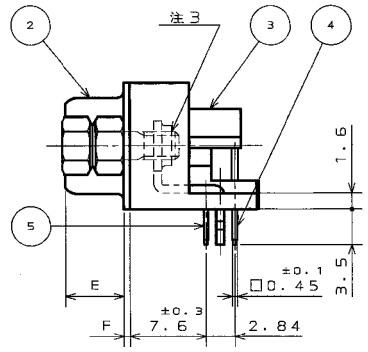

注1. 図示ノ位置(インシュレータノフランジ面)ニ「社標」及ビ「品名」ガ表示サレル。但シ「F-23L9F」ハ表示サレナイ。

2. シェルハ仮止メデアル。コネクタ使用時ハ嵌合固定ネジヲ使用ノコト。

3. 嵌合固定ネジハ完全ニ締メ付ケデアル。ネジ部ニハ回リ止メノ為ニロックタイトガ塗布サレテイル。

4. 嵌合部ハニッケル上金メッキ。スルーホール部ハ錫又ハ錫合金(無鉛)デアル。

5. 基板取リ付寸法ニツイテハ、SJ014290ヲ参照ノコト。

6. コンタクト配列ニ付イテハ、SJ010210ヲ参照ノコト。

7. ピン側ニツイテハ、シェル面ニ切欠ガアル。

8. ヒケ逃ゲ形状ハ参考形状デアル。

9. 本製品ハフェライトヲ装着シタモノデアル。

10. 本コネクタノ適用基板厚ハt1.6±0.2デアル。

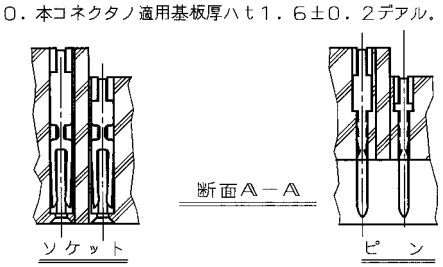

表-1

品名	A ±1	B ±0.25	B' ±0.25	C ±0.13	D ±0.25	D' ±0.25	E ±0.5	F ±0.1	コンタクト構成 #1	コンタクト構成 #2
DELC-J 9PAF-23L9FE	30.8	——	16.90	24.99	——	8.34	6.0	0.4	4	5
DELC-J 9SAF	30.8	16.26	——	24.99	7.82	——	6.1	0.4	4	5
DALC-J15PAF	39.1	——	25.24	33.32	——	8.34	6.0	0.4	7	8
DALC-J15SAF	39.1	24.59	——	33.32	7.82	——	6.1	0.4	7	8
DBLC-J25PAF	53.0	——	39.01	47.04	——	8.40	6.0	0.6	12	13
DBLC-J25SAF	53.0	38.30	——	47.04	7.82	——	6.1	0.4	12	13
DCLC-J37PAF	69.3	——	55.47	63.50	——	8.40	6.0	0.6	18	19
DCLC-J37SAF-23L9FE	69.3	54.76	——	63.50	7.82	——	6.1	0.4	18	19

符号 NO.	名称 DESCRIPTION	個数 QTY.	材料 MATERIAL	仕上 FINISH	備考 REMARKS
7	フェライト	1	フェライト	——	
6	嵌合固定ネジ	2	鋼又ハ黄銅	ニッケルメッキ	#4-40UNC
5	コンタクト#1	表-1	P:黄銅	注4	接触部Au:0.1μm以上
4	コンタクト#2	表-1	S:リン青銅	注4	接触部Au:0.1μm以上
3	インシュレータ	1	PBT	(黒色)	
2	シェル	1	鋼	ニッケルメッキ	
1	アースラグ	2	リン青銅	錫又ハ錫合金(無鉛)	

仕様書(SPECIFICATION) JACS-1045-7

第1版(ORIGINAL DATE) 2003.3.3

製図 DR. 村野

担当 CHK. 高木(洋)

査閲 APPD. —

承認 APPD. 峰田

一般公差(GENERAL TOLERANCE)

寸法(DIMENSION)	角度(ANGLES)
. ±	X° ±
.X ±0.5	X°X' ±
.XX ±0.25	
.XXX ±	

尺度(SCALE) 2:1

シリーズ(SERIES) Dsub

名称(TITLE) D※LC-J*※AF-23L9FE

重量(WEIGHT)

日本航空電子工業株式会社 JAPAN AVIATION ELECTRONICS INDUSTRY, LTD.

図面番号(DRAWING NO.) SJ038392

版数(REV.) 1

SIZE A3

CDS-03-199-50088

DOF-0-212D(98.02)

0 10 20 30 40 50 60 70 80 90 100

LEAD FREE この製品は鉛フリー品です

JAE-CONNECTOR.COM Reference Only

JAE CONNECTOR DIV. PROPRIETARY.
COPYRIGHT (C) 2003, JAPAN AVIATION ELECTRONICS INDUSTRY, LTD.