THIS DRAWING IS UNPUBLISHED.
VERTRAULICHE UNVEROEFFENTLICHTE ZEICHNUNG
© COPYRIGHT 1996 BY AMP INCORPORATED. ALL RIGHTS RESERVED. ALLE RECHTE VORBEHALTEN

RELEASED FOR PUBLICATION JULY, 1996.
FREI FOR VEROEFFENTLICHUNG

MATED WITH:
PASSEND ZU:
SEE NOTE 9

LOC	DIST
AI	–

PROJEKT NR.: A96-52022

REVISIONS
ÄNDERUNGEN

P	LTR	DESCRIPTION BESCHREIBUNG	DATE	DWN	APVD
	A1	ADAPTED TO THE MOULD/Anpassung ans Werkzeug	03-DEC-96	Kiltz	–
	A2	2 HOLES FOR CENTERING CORES OF MOLD + PARTS WEIGHT ADDED	10-DEC-02	Huebner	Hass

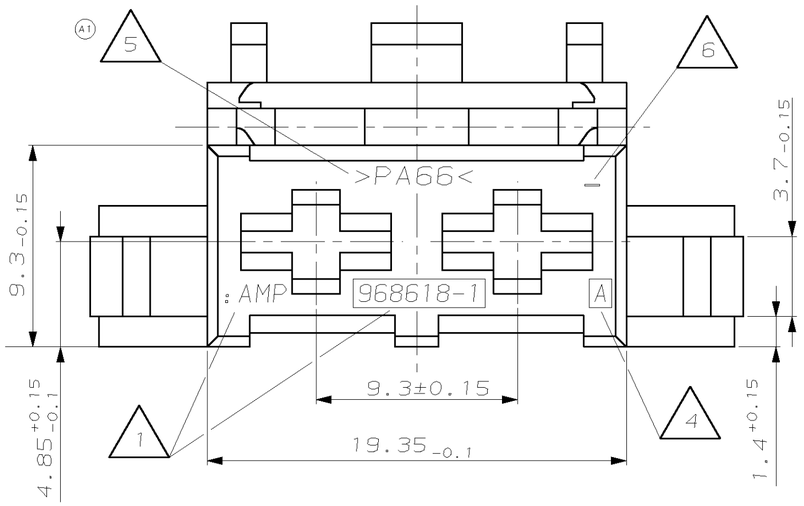

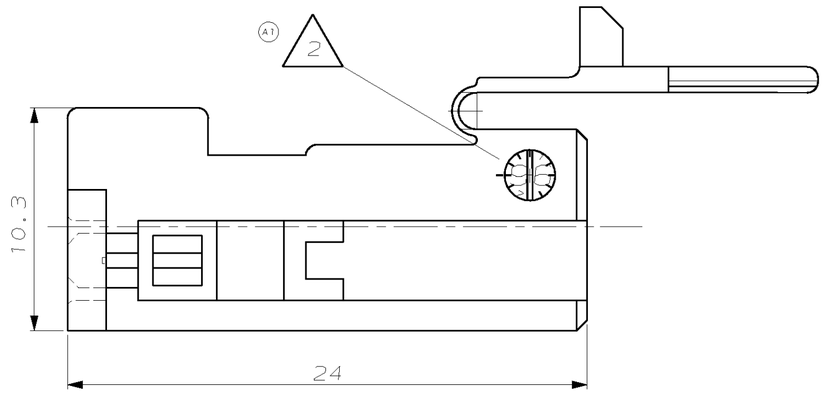

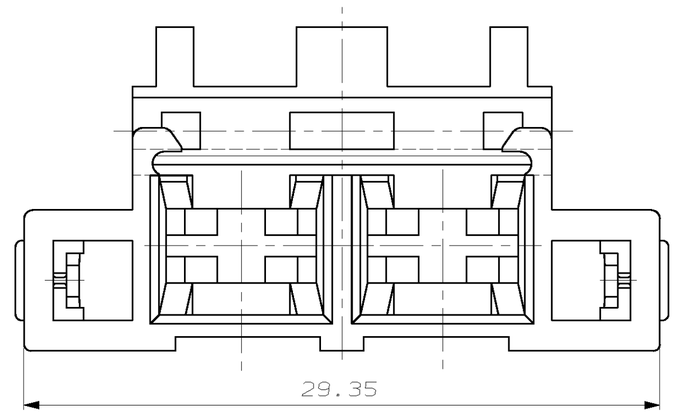

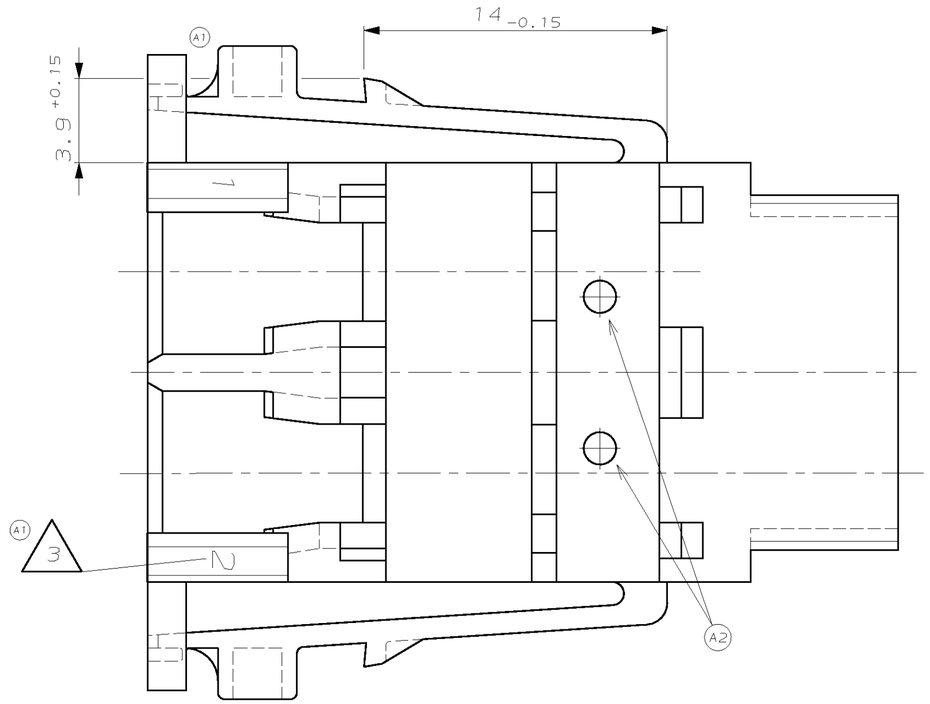

NOTES
Bemerkungen

1. AMP-LOGO, PART NUMBER
   AMP-Logo und Bestell-Nr.
2. PRODUCTION-DATE
   Produktionsdatum
3. CAVITY MARKING
   Kammerbezeichnung
4. THE REVISION STATUS OF THE MOULD
   Aenderungsstand des Werkzeuges
5. MATERIAL MARKING ACC. TO VDA 260
   Werkstoffkennzeichnung nach VDA 260
6. MOULD CAVITY MARKING
   Nestmarkierung
7. BULK PACKAGING IN CORRUGATED SHIPPING BOX
   Verpackung: Schuettgut im Versandkarton
8. SUITABLE STANDARD POWER TIMER CONTACT:
   zu verwendender Standard Power Timer Kontakt:
   STRIP FORM: Bandware: tyco AMP PN 963709-2
   LOOSE PIECE: Einzelware: tyco AMP PN 963714-2
   SEE DRAWING / s. Zeichnung: 1355048 (A2)
9. INTERFACE FOR COUNTERPART
   SEE TYCO AMP DRAWING: 96-52022-10
   Ausfuehrungsvorschrift fuer den Gegenstecker
   siehe tyco AMP Zeichnung: 96-52022-10

CUSTOMER PART NO	AMP PART NO	REV.	PCS.	MATERIAL	SURFACE / COLOR	WEIGHT	DESCRIPTION	ITEM NO
–	–	–	–	–	–		–	–
–	–	–	–	–	–		–	–
–	–	–	–	–	–		–	–
	968618-1	A	1	PA66	BLACK	2.6g	SPT HOUSING, 2POS.	1

THIS DRAWING IS A CONTROLLED DOCUMENT FOR AMP INCORPORATED. IT IS SUBJECT TO CHANGE AND THE CONTROLLING ENGINEERING ORGANIZATION SHOULD BE CONTACTED FOR THE LATEST REVISION. DIESES ZEICHNUNGSDOKUMENT WIRD DURCH AMP INCORPORATED KONTROLLIERT. ANDERUNGEN, DIE DEN TECHNISCHEN FORTSCHRITT DIENEN, SIND VORBEHALTEN. DEN JEWEILS LETZTGUELTIGEN AENDERUNGSSTAND ERFAHREN SIE AUF ANFRAGE.

DIMENSIONS: DIMENSIONEN: mm

TOLERANCES UNLESS OTHERWISE SPECIFIED: ALLGEMEINTOLERANZEN
n. ISO 8015
n. ISO 2768 - mH -E

0 PLC	±0.2
1 PLC	±–
2 PLC	±–
3 PLC	±–
ANGLES/WINKEL	±2°

MATERIAL: SEE PARTS LIST
FINISH/OBERFLAECHE/FARBE: SEE PARTS LIST

DWN A. Kiltz 11-JUL-96
CHK J. Hass 11-JUL-96
APVD –
PRODUCT SPEC PRODUKTSPEZ. –
APPLICATION SPEC VERABEITUNGSSPEZ. –
WEIGHT GEWICHT 2.6g

AMP tyco Electronics AMP GmbH
D - 64625 Bensheim

NAME: STANDARD POWER TIMER HSG. 2POS. FOR 6mm² CABLE
Standard Power Timer Geh. 2pol. fuer 6mm² Leitung

SIZE	CAGE CODE	DRAWING NO ZEICHNUNGS-NR.	RESTRICTED TO NUR FUER
A2	00779	C-968618	–

CUSTOMER DRAWING /KUNDENZEICHNUNG
MASSSTAB 5:1 BLATT 1 VON 1 REV A2

AMP 1471-9 REV 27JUN96