DWG. NO. SD-52755-1760

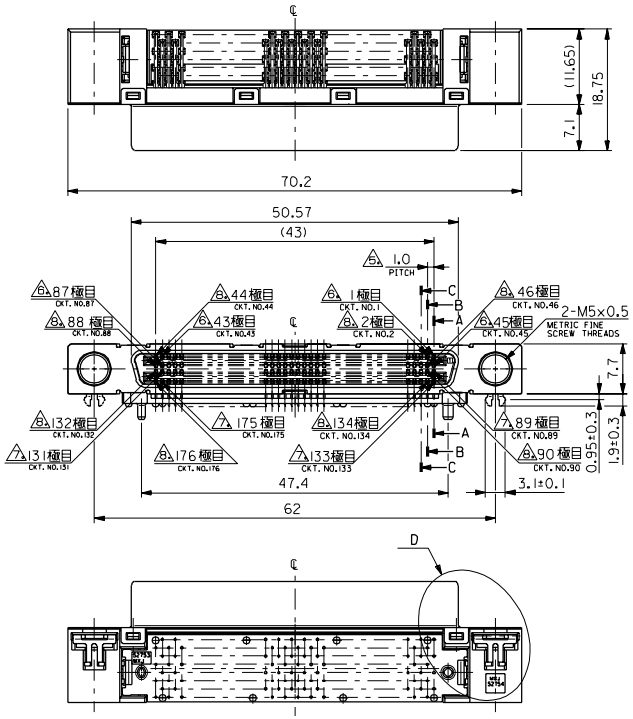


注）NOTES

1. 材質 MATERIAL

| | |
|---|---|
| ハウジング HOUSING | ：ガラス入り耐熱樹脂、白色、UL94V-0 ：G.F.HEAT RESISTANT PLASTIC,WHITE,UL94V-0 |
| ガイドプレート GUIDE PLATE | ：ガラス入り耐熱樹脂、白色、UL94V-0 ：G.F.HEAT RESISTANT PLASTIC,WHITE,UL94V-0 |
| ターミナル TERMINAL | ：りん青銅 ：PHOSPHOR BRONZE |
| シールドカバー SHIELD COVER | ：鋼材 ：STEEL |
| メタル ペグ METAL PEG | ：鋼材 ：STEEL |

2. ターミナル メッキ仕様 TERMINAL PLATING

| | | |
|---|---|---|
| 金メッキ GOLD | ：0.76 μm MIN. | （接点部）（CONTACT AREA） |
| 半田メッキ TIN-LEAD | ：1.0 μm MIN. | （半田付け部）（SOLDER AREA） |
| ニッケルメッキ NICKEL | ：2.0 μm MIN. | （下地メッキ）（UNDER PLATING） |

3. シールド メッキ仕様 SHIELD COVER PLATING

| | |
|---|---|
| ニッケルメッキ NICKEL | ：2.0 μm MIN. |

4. メタルペグ メッキ仕様 METAL PEG PLATING

| | |
|---|---|
| 半田メッキ TIN-LEAD | ：1.0 μm MIN. |

5. 公差非累積 TOLERANCES ：NON CUMULATIVE
6. 1、43、45、87 極目に適用。 APPLIES TO CIRCUIT NUMBERS 1,43,45,87.
7. 奇数極に適用。但し、1、43、45、87 極目を除く。 APPLIEES TO ODD CIRCUITS EXCEPT CIRCUIT NUMBERS 1,43,45,87.
8. 偶数極に適用。 APPLIES TO EVEN CIRCUIT NUMBERS
9. パターン禁止エリア（2ケ所） NO FOOT PRINT TO BE DRAWN IN THESE TWO AREAS.
10. 取り付けパネル厚さ 0.4～1.0 mm RECOMMENDED PANEL THICKNESS
11. パネル取り付け専用パーツ型番：58001-0000 PART NUMBER OF PANEL MOUNTING FASTENER：58001-0000
（詳細はモレックス図番 SD-58001-0000 を参照下さい。 REFER TO THE DRAWING NO.SD-58001-0000 ON DETAILS.）
12. 取り付け基板厚さ 0.8 ～ 1.4mm RECOMMENDED P.C.B. THICKNESS

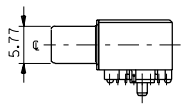


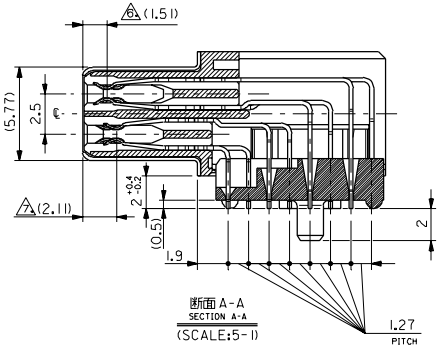


断面 A-A SECTION A-A (SCALE:5-1)

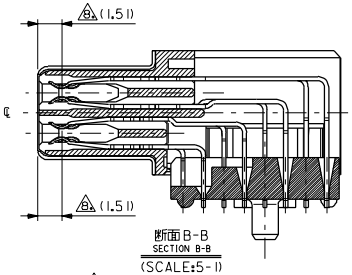


断面 B-B SECTION B-B (SCALE:5-1)

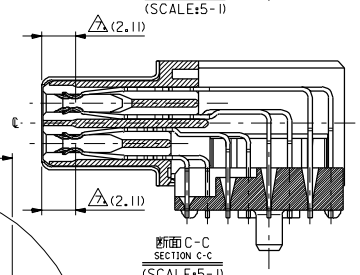


断面 C-C SECTION C-C (SCALE:5-1)

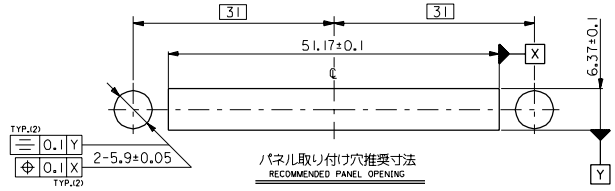


パネル取り付け穴推奨寸法 RECOMMENDED PANEL OPENING

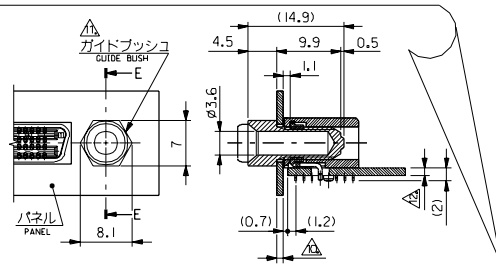


パネル取り付け状態 AS MOUNTED ON PANEL

断面 E-E SECTION E-E

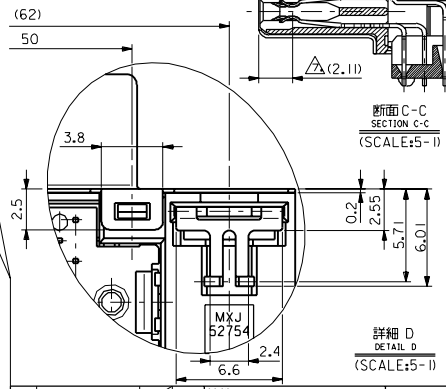


詳細 D DETAIL D (SCALE:5-1)

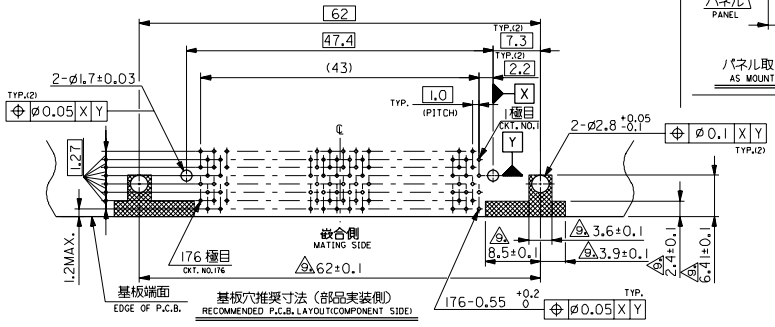


| 角度 ANGLE | ±3° |
|---|---|
| 30以上 OVER | ±0.3 |
| 10以上 30未満 OVER UNDER | ±0.25 |
| 10未満 UNDER | ±0.2 |
| 一般公差 GENERAL TOLERANCES | |

| 記号 LTR | 変更内容 REVISION RECORD | DR. CHK. | 日付 DATE |
|---|---|---|---|
| 0 | 新規作成 RELEASED (T5055) | M.S | 95/6/28 |

| | |
|---|---|
| 材料 MATERIAL | 注参照 SEE NOTES |
| 仕上げ FINISH | 注参照 SEE NOTES |
| 適用電線範囲 WIRE RANGE | — |
| 被覆外径 INS. RANGE | — |
| DRAWN BY | 95/6/28 |
| CHK'D BY | 95/6/28 |
| APP'D BY | |
| 尺度 SCALE | 2-1 |

MOLEX-JAPAN CO.,LTD. 日本モレックス株式会社

REVISE ONLY ON CAD SYSTEM

TITLE 名称: 1.0mm I/O DOCKING CONN. REC. ASS'Y (GUIDE BUSH TYPE)

DWG. NO. SD-52755-1760 REV 0

THIS DRAWING CONTAINS INFORMATION THAT IS PROPRIETARY TO MOLEXJAPAN AND SHOULD NOT BE USED WITHOUT WRITTEN PERMISSION
本図面は日本モレックス（株）の所有する情報を含むもので当社の許可なく複製を禁止する。

EN-01C(032)MXJ-31

:MM DIMENSIONS IN METRIC DO NOT SCALE DRAWING

ZF:M:(10.0325275553.DGN