NICHT VERMASSTE KANTEN SIND NICHT MAßSTÄBLICH	ÄNDERUNGEN DIE DEM TECHNISCHEN FORTSCHRITT DIENEN, BEHALTEN WIR UNS VOR	ZEICHNUNG GESCHÜTZT DURCH ©COPYRIGHT 1986 AMP DEUTSCHLAND GMBH ALLE RECHTE VORBEHALTEN

REV.	ÄNDERUNG	DATUM	NAME
K	ZEICHNUNG IN CAD ÜBERTRAGEN	10.10.1996	TILLE

NUMMER 828 193

VERWENDET FÜR –

PASSEND ZU –

CAD-ORIGINAL ZEICHNUNG NICHT ÄNDERN

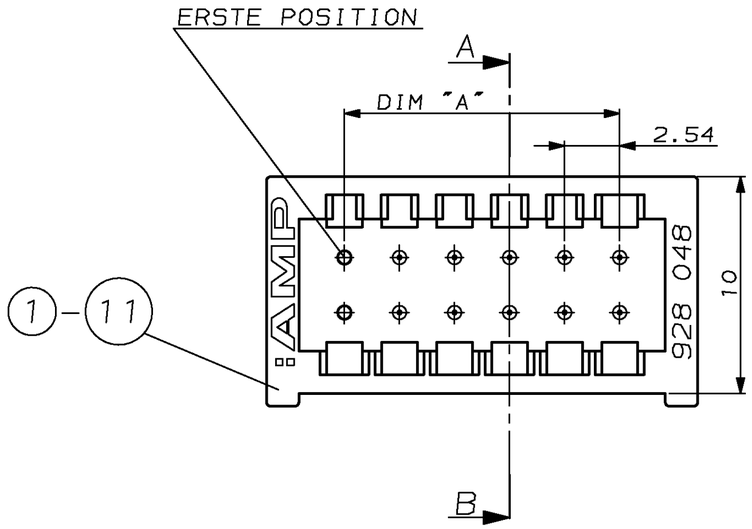

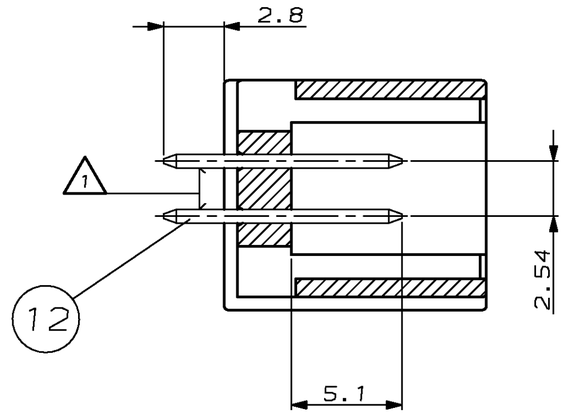

SCHNITT A–B

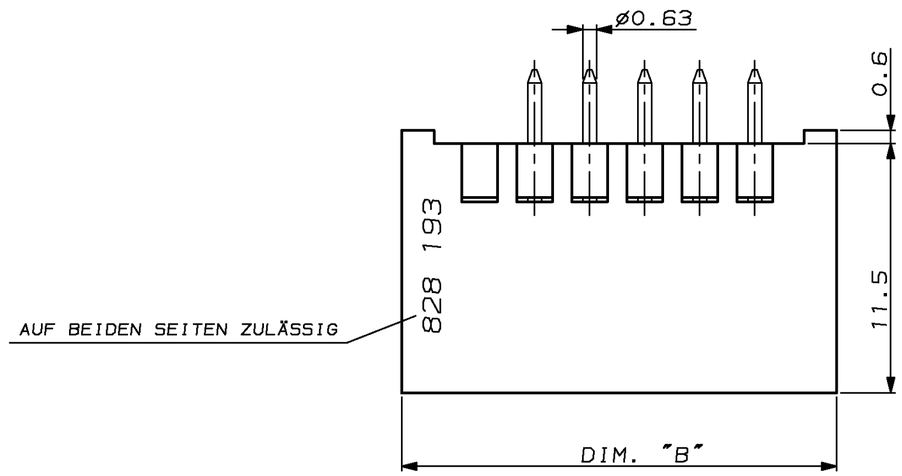

1 OBERFLÄCHE: STECKBEREICH: 0.8µm Au ÜBER 1.3µm Ni
LÖTBEREICH: MIN. 2.0µm Sn ÜBER 1.3µm Ni

2 ERSTE POSITION VON JEDER REIHE OHNE STIFTE

3 ERSTE UND LETZTE POSITION JEDER REIHE OHNE STIFTE

4 VOLLBESTÜCKT

5 STIFTE SIND FLUSSMITTELDICHT IM GEHÄUSE

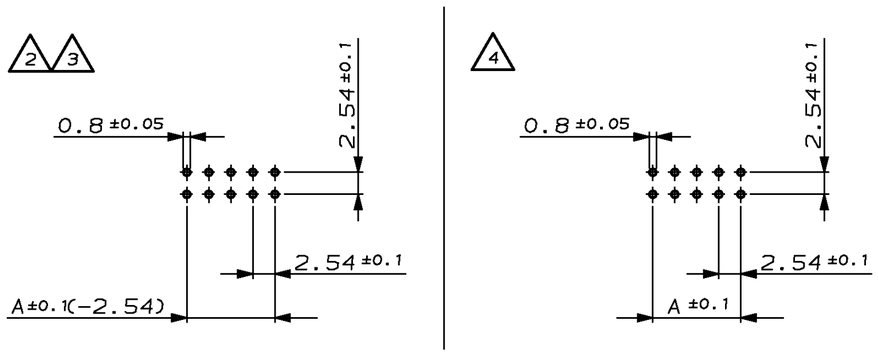

EMPFOHLENES BOHRBILD

M2:1

	BESTELL-NR.	POS.	STÜCK	BENENNUNG EINZELTEIL	POLZAHL	A	B	WERKSTOFF	OBERFLÄCHE / FARBE
		12		STIFT				CuZn 37	
4	6-828 193-4	11	1	STIFTGEHÄUSE	2x32	78.74	85.94	PBTP GV	GRAU RAL7035
	4-828 193-2	10	1	STIFTGEHÄUSE	2x21	50.8	58.0		
	2-828 193-0	9	1	STIFTGEHÄUSE	2x10	22.86	30.06		
	1-828 193-0	8	1	STIFTGEHÄUSE	2x5	10.16	17.36		
	828 193-4	7	1	STIFTGEHÄUSE	2x2	2.54	9.74		
3	6-828 193-8	6	1	STIFTGEHÄUSE	2x34	83.82	91.02		
2	5-828 193-0	5	1	STIFTGEHÄUSE	2x25	60.96	68.16		
	4-828 193-4	4	1	STIFTGEHÄUSE	2x22	53.34	60.54		
	2-828 193-2	3	1	STIFTGEHÄUSE	2x11	25.4	32.6		
	1-828 193-2	2	1	STIFTGEHÄUSE	2x6	12.7	19.9		
	828 193-6	1	1	STIFTGEHÄUSE	2x3	5.08	12.28		

1 – –2 WIE GEZEICHNET

ZEICHNUNG GÜLTIG AB KW16/96.

AMP — AMP DEUTSCHLAND GmbH, D-63225 Langen

BENENNUNG: TS100 – STIFTLEISTE 180°

K

GEZ. W. TILLE	16-APR-96	GEPR. R. KRÄMER 16-APR-96

NICHT TOLERIERTE MASSE ± 0.2 ± 2°

FORMAT A2

ZEICHNUNGS-NR. 828 193

MASSTAB 5:1 (2:1)

BLATT 1 VON 1

REV. K

LOC AI

DIST –

WAR NR. –

AMP-EN-555 REV 9-93

20-DEC-96 11:03:20 wt5200 s.828193.1.c (in EDM)