THIS DRAWING IS UNPUBLISHED | RELEASED FOR PUBLICATION 2019
© COPYRIGHT 2017 TE Connectivity Germany GmbH ALL RIGHTS RESERVED.

Project-Number PRJ-17-000904014

REVISIONS

P	LTR	DESCRIPTION	DATE	DWN	APVD
	A6	ECR-18-006432	26APR2018	AN	KK
	A7	ECR-18-011325	17JUL2018	AN	KK
	A8	ECR-19-002033	07FEB2019	KK	AB
	A9	PCN-23-169594	29MAR2023	FRAN	SCHO

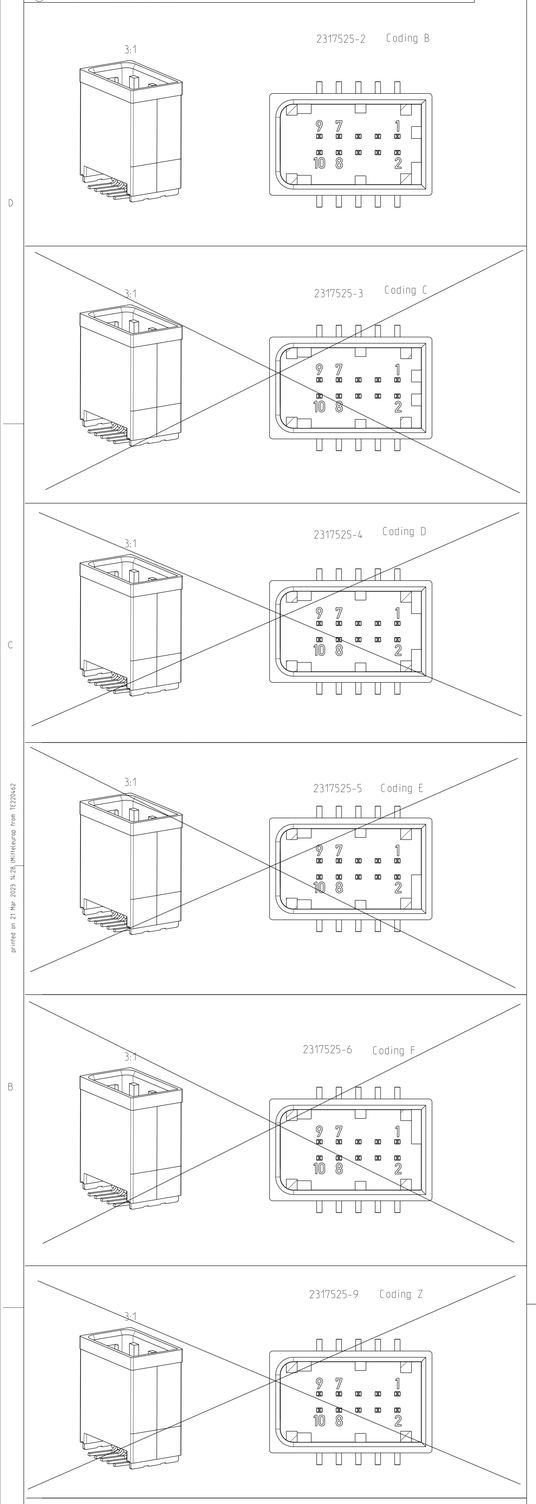

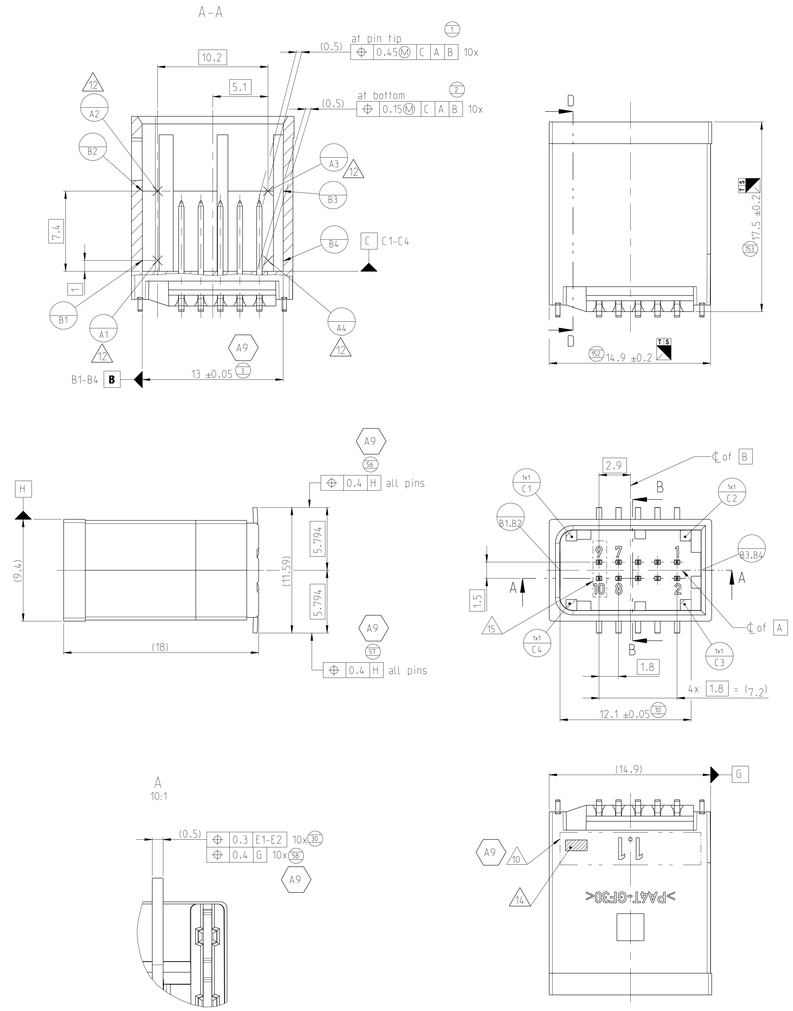

NOTES
Bemerkungen

(201) 1 PRESS OUT FORCE FOR NANOMQS CONTACT >15N WITH FEED RATE 25mm/min
Kontaktausdrueckkraft fuer NanoMQS Kontakt >15N mit Vorschubgeschwindigkeit 25mm/min

(202) 2 PRESS OUT FORCE FOR SOLDER BRACKET >60N WITH FEED RATE 25mm/min
Kontaktausdrueckkraft fuer Loetblech >60N mit Vorschubgeschwindigkeit 25mm/min

(203) 3 INTERFACES ACC. TO 114-94000-20, REV. A1, Version 1
Schnittstellen nach 114-94000-20, Rev. A1, Version 1

(204) 4 INTERFACE IS NOT PART OF PPAP; TE CONNECTIVITY IS RESPONSIBLE FOR CONNECTOR SYSTEM
Schnittstelle ist nicht Bestandteil des PPAP, TE Connectivity ist verantwortlich fuer Stecksystem

(205) 5 TOLERANCES ACC. TO DIN EN ISO 8015, DIN EN ISO 14405-1
GENERAL TOL. ACC. TO DIN 16742 TG5, EXCEPT ANGLE DIM. (SEE TITLE BLOCK)
Tolerierung nach DIN EN ISO 8015, DIN EN ISO 14405-1
Allgemeintoleranzen nach DIN 16742 TG5, ausser Winkelmasse (siehe Schriftkopf)

(206) 6 PACKAGING IN TAPE & REEL ACC. TO V2317525
Verpackung in Tape & Reel nach V2317525

(207) 7 SOLDER BRACKET SURFACE 3-8µm Sn OVER 1.0-2.5µm Ni
Loetblechoberflaeche 3-8µm Sn ueber 1.0-2.5µm Ni

(208) 8 CONTACT SURFACE SOLDER SIDE 3-8µm Sn OVER 1.0-2.5µm Ni, MATING SIDE Sn ACC. 114-94201
Kontaktoberflaeche Loetseitig 3-8µm Sn ueber 1.0-2.5µm Ni, Steckseite Sn nach 114-94201

(209) 9 FOR MISSING DIMENSION SEE CAD-MODEL 2317525, REV. A
Fehlende Masse sind dem CAD-Model 2317525, Rev. A zu entnehmen

(210) 10 GOOD PART MARKING: PUNCH MARK
Gutteilmarkierung: Koernerpunkt

(211) 11 ELECTRICAL 100% FINAL INSPECTION FOR CONTINUITY AND SHORT CIRCUIT
AS WELL AS EXISTENCE OF ALL CONTACTS
Elektrische 100% Endpruefung auf Durchgang und Kurzschluss,
sowie das Vorhandensein aller Kontakte

(212) 12 REFERENCE POINTS A5,6,7,8 ARE ON OPPOSITE SITE OF A1,2,3,4
Bezugspunkte zu A5,6,7,8 auf gegenueberliegender Seite von A1,2,3,4

(213) 13 SOLDERING PROCESS: LEAD-FREE REFLOW SOLDERING IN REFERENCE TO JEDEC J-STD-020D
Loetprozess: Bleifreies Loeten in Anlehnung an JEDEC J-STD-020D

(214) 14 COLOURED IDENTIFICATION MARK FOR C-SAMPLES
Farbliche Markierung fuer C-Muster

(215) 15 PINS OPTIONAL ALLOWED, BUT AT CPA-CONNECTOR WITHOUT ELECTRIC FUNCTION
Pins optional zulaessig, aber bei CPA-Stecker ohne elektrische Funktion

(216) 16 CUT OUT WITH PLAIN STAMPING EDGES
Ausschnitt mit blanken Stanzkanten

(217) 17 POSITION OF HOUSING PN: REVISION AND MATERIAL MARKING MAY DIFFER FROM SERIES TO PRE-SERIES
Position der Gehaeuse-PN, Revision und Materialkennzeichnung abweichend von Ser zu Vorserie

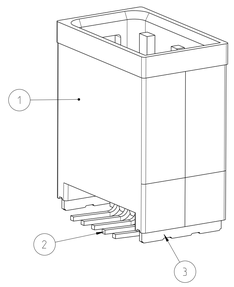

POSSIBLE PCB LAYOUT
CUSTOMER IS RESPONSIBLE FOR LAYOUT
Moegliches Leiterplattenlayout
Kunde ist fuer Leiterplattenlayout verantwortlich

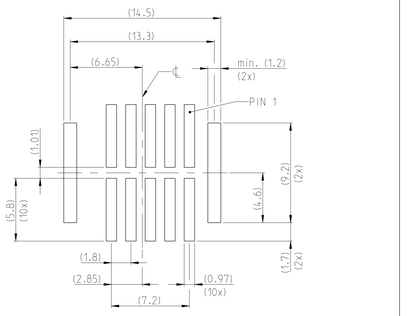

SERIAL												
x- -1	x- -2	x- -3	x- -4	n/a	n/a	n/a	PN: 2302475 - suitable Receptacle Housing w/o CPA					
x- -1	x- -2	n/a	n/a	n/a	n/a	n/a	PN: 2312108 - suitable Receptacle Housing w/ CPA					
2	2	2	2	2	2	2	Solder Brackets	-	-	Copper-Alloy	7	-	3
10	10	10	10	10	10	10	NanoMQS Pin	-	-	Copper-Alloy	8	-	2
-	-	-	-	-	-	1	10Pos Header Assy	Z	A	PA4T-GF30	waterblue	5021	1
-	-	-	-	-	-	-	10Pos Header Assy	F	A	PA4T-GF30	brown	tbd	1
-	-	-	-	-	-	-	10Pos Header Assy	E	A	PA4T-GF30	green	tbd	1
-	-	-	-	-	-	-	10Pos Header Assy	D	A	PA4T-GF30	claret-violet	4004	1
-	-	-	-	-	-	-	10Pos Header Assy	C	A	PA4T-GF30	blue	5005	1
-	1	-	-	-	-	-	10Pos Header Assy	B	A	PA4T-GF30	nature	-	1
1	-	-	-	-	-	-	10Pos Header Assy	A	A	PA4T-GF30	black	9011	1
							DESCRIPTION	COD.	REV.	MATERIAL	SURFACE/ COLOR	RAL (similar)	POS.
A	A	A	A	A	A	A	Assy. REV.						
0-x-1	0-x-2	~~0-x-3~~	~~0-x-4~~	~~0-x-5~~	~~0-x-6~~	~~0-x-9~~	TE PARTNUMBER						
1.62	1.60	~~1.60~~	~~1.64~~	~~1.62~~	~~1.62~~	~~1.57~~	Theoretical weight (gr.)						

0-2317525-1 AS SHOWN
wie gezeichnet

100% Inspection
CMK >= 1.67
Gauge Inspection

THIS DRAWING IS A CONTROLLED DOCUMENT.
DIMENSIONS: mm
TOLERANCES UNLESS OTHERWISE SPECIFIED: 1 PLC ±, 2 PLC ±, 3 PLC ±, ANGLES ±0°
MATERIAL -
FINISH -

DWN Ajay Naik 07MAR2017
CHK Kareppa, K 11APR2017
APVD A. Burkhard 11APR2017
PRODUCT SPEC 108-94871
APPLICATION SPEC -
WEIGHT SEE TABLE
CUSTOMER DRAWING

TE Connectivity

NAME 10Pos. NanoMQS Header Assy. 8Pos.CPA 180Deg. SMD

SIZE A0 | CAGE CODE 00779 | DRAWING NO C-2317525 | RESTRICTED TO -
SCALE 5:1 | SHEET 1 OF 1 | REV A9

printed on 21 Mar 2023 5:26 Anlehnung from TE20442