2-polige Variante/ *2-pole version*
Fabe: schwarz/ *colour black*

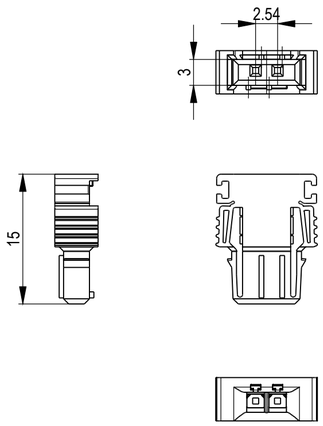

3-polige Variante/ *3-pole version*
Fabe: schwarz/ *colour black*

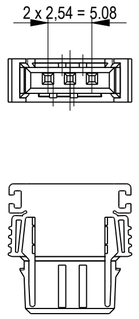

4-polige Variante/ *4-pole version*
Fabe: schwarz/ *colour black*

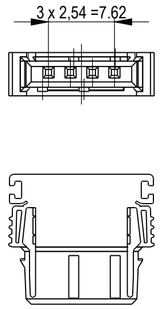

5-polige Variante/ *5-pole version*
Fabe: schwarz/ *colour black*

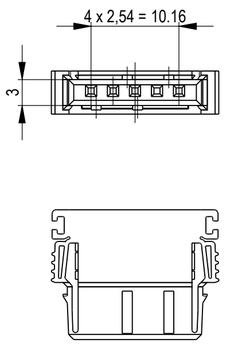

6-polige Variante/ *6-pole version*
Fabe: schwarz/ *colour black*

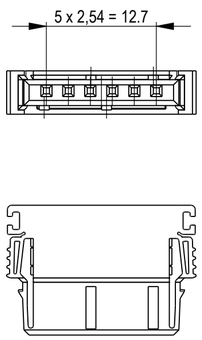

8-polige Variante/ *8-pole version*
Fabe: schwarz/ *colour black*

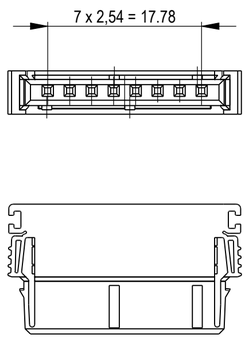

06	524723	524728	524733	natur *nature*	
	524722	524727	524732	rot *red*	
	524721	524726	524731	grün *green*	
	524720	524725	524730	blau *blue*	
	524719	524724	524729	schwarz *black*	
05	524708	524713	524718	natur *nature*	
	524707	524712	524717	rot *red*	
	524706	524711	524716	grün *green*	
	524705	524710	524715	blau *blue*	
	524704	524709	524714	schwarz *black*	
04	524693	524698	524703	natur *nature*	
	524692	524697	524702	rot *red*	
	524691	524696	524701	grün *green*	
	524690	524695	524700	blau *blue*	
	524689	524694	524699	schwarz *black*	
03	524678	524683	524688	natur *nature*	
	524677	524682	524687	rot *red*	
	524676	524681	524686	grün *green*	
	524675	524680	524685	blau *blue*	
	524674	524679	524684	schwarz *black*	
02	524663	524668	524673	natur *nature*	
	524662	524667	524672	rot *red*	
	524661	524666	524671	grün *green*	
	524660	524665	524670	blau *blue*	
	524659	524664	524669	schwarz *black*	
Polzahl *pole*	VPE 100 in Plastikbeutel Id.-Nr. 043298 *plasticbag packaging unit 100 part no.043298*	VPE 300 in Plastikbeutel Id.-Nr. 043298 *plasticbag packaging unit 300 part no.043298*	VPE 500 in Plastikbeutel Id.-Nr. 043298 *plasticbag packaging unit 500 part no. 043298*	Farbe codierung *colour coding*	Bemerkung *remark*

08	524738	524743	524748	natur *nature*	
	524737	524742	524747	rot *red*	
	524736	524741	524746	grün *green*	
	524735	524740	524745	blau *blue*	
	524734	524739	524744	schwarz *black*	
Polzahl *pole*	VPE 100 in Plastikbeutel Id.-Nr. 023743 *plasticbag packaging unit 100 part no.023743*	VPE 300 in Plastikbeutel Id.-Nr. 023743 *plasticbag packaging unit 300 part no.023743*	VPE 500 in Plastikbeutel Id.-Nr. 023743 *plasticbag packaging unit 500 part no. 023743*	Farbe codierung *colour coding*	Bemerkung *remark*

Weitergabe sowie Vervielfältigung dieses Dokuments, Verwertung und Mitteilung seines Inhalts sind verboten, soweit nicht ausdrücklich gestattet. Zuwiderhandlungen verpflichten zu Schadensersatz. Alle Rechte für den Fall der Patent-, Gebrauchsmuster- oder Geschmacksmustereintragung vorbehalten.

The reproduction, distribution and utilization of this document as well as the communication of its contents to others without express authorization is prohibited. Offenders will be held liable for the payment of damages. All rights reserved in the event of the grant of a patent, utility model or design.

Die deutsche Version dieser Zeichnung dient nur zur Erleichterung der Handhabung. Bei Abweichungen von dem englischen Original gilt das englische Original.

The German version of this drawing has been offered for convenience only and may deviate from the english original.

In case of any deviation the English version shall prevail.

Dimension no.	Tolerances ISO 8015	All Dimensions in mm	Scale 2:1	Material	
Customer drawing: All rights reserved. Only for Information. To ensure that this is the latest version of this drawing, please contact one of the ERNI companies before using.	Subject to modification without prior notice. Drawing will not be updated.		MaxiBridge QT Female Housing Packaging		
a / Index	19.11.2020 / Date	ERNI International AG Zürichstrasse 72 8306 Brüttisellen - Zürich Switzerland	524658		I / A2
			Class VERMAXI		