DWG. NO. SD-58307-22**

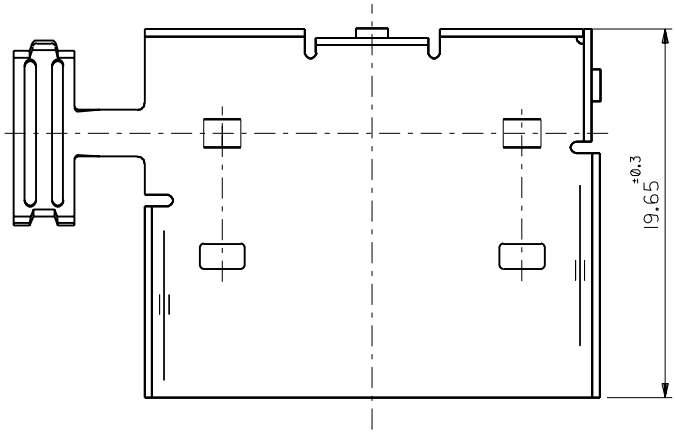

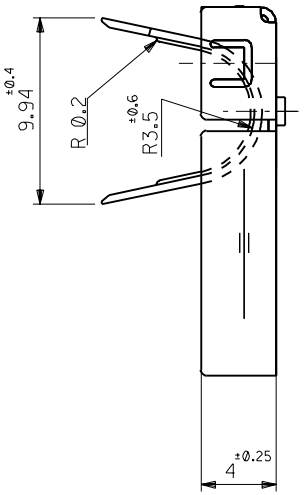

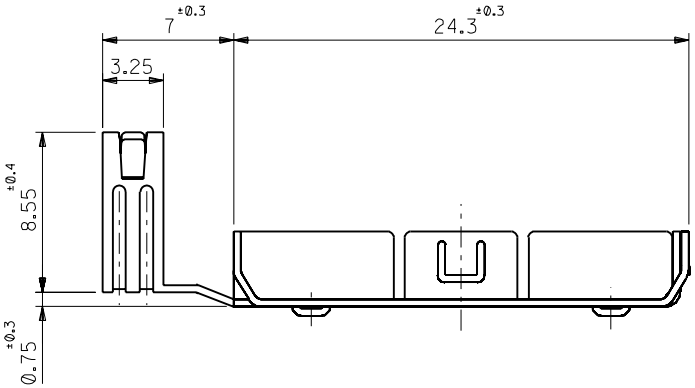

NOTES

1. 適合ハウジング：54183−220＊
   APPLICABLE HOUSING : 54183-220*
2. 適合モールドカバー：54185−220＊
   APPLICABLE MOLD COVER : 54185-220*

58307-2200

ENG.NO.

角度 ANGLE	±3°				
30 以上 OVER	±0.3				
10 以上 OVER 30 未満 UNDER	±0.25				
10 未満 UNDER	±0.2	0	新規作成 RELEASED (JA70132)	M.O	'97/5/1
一般公差 GENERAL TOLERANCES		記号 LTR	変更内容 REVISION RECORD	DR. M.O / CHK.	日付 DATE

材料 MATERIAL リン青銅。錫メッキ（t＝0.4）
PHOSPHER BRONSE
TIN PLATING

仕上げ FINISH —//—

適用電線範囲 WIRE RANGE —//—

被覆外径 INS. RANGE ∅6〜∅7

DRAWN BY 97/4/22 M.OOYA
CHK'D BY '97/5/1 M.OOYA
APP'D BY '97/5/1 M.ENOMOTO
尺度 SCALE 4-1

molex MOLEX-JAPAN CO.,LTD. 日本モレックス株式会社

REVISE ONLY ON CAD SYSTEM

TITLE 名称
2.0 I/O CONN.
SHELL BODY (R/A)

DWG. NO. SD-58307-22** REV 0

58307.S02

:MM DIMENSIONS IN METRIC DO NOT SCALE DRAWING

THIS DRAWING CONTAINS INFORMATION THAT IS PROPRIETARY TO MOLEX(JAPAN) AND SHOULD NOT BE USED WITHOUT WRITTEN PERMISSION
本図面は日本モレックス（株）の所有する情報を含むもので当社の許可なく複製を禁止する。

EN-0IC(032)MXJ-32