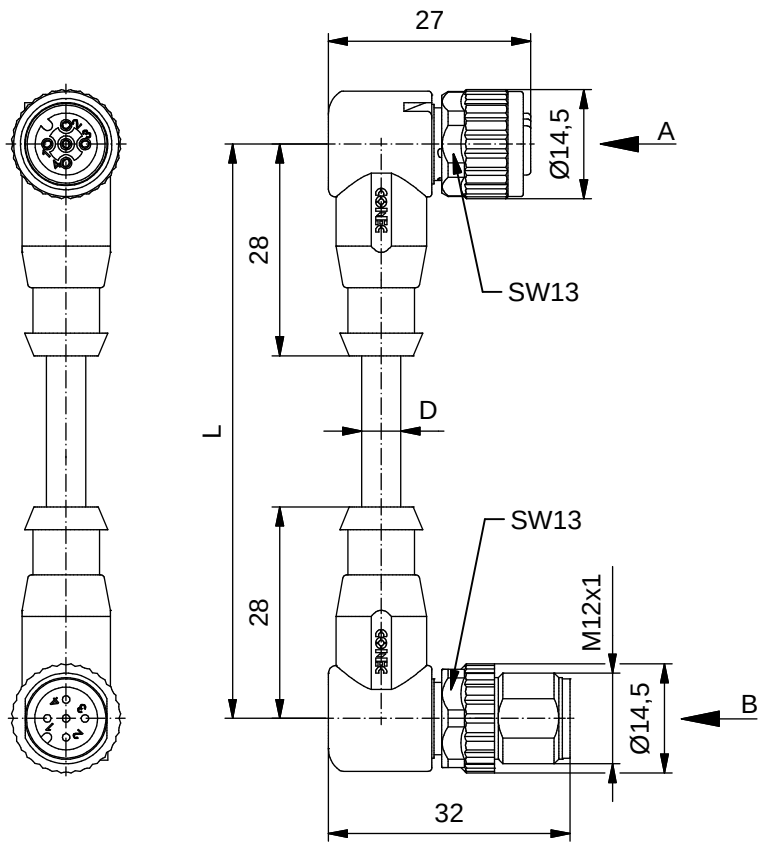

Technische Daten:

Bemessungsspannung: IEC 61076-2-101	5pol 60 V
Strombelastbarkeit: IEC 61076-2-101	4 A bei 40℃
Isolationswiderstand: IEC 60512	>=100 MΩ
Verschmutzungsgrad: IEC 60664-1	3/2
Schutzart: IEC 60529	IP 67, im verschraubten Zustand
Umgebungstemperatur: IEC 60664-1	-30℃ ... +80℃
Steckzyklen: IEC 60512-9a	>=100

Werkstoffe:

Kontaktmaterial:	CuZn
Kontaktoberfläche:	Ni, Au gal.
Kontaktträger:	TPU GF, UL 94
Dichtung:	FPM
Überwurfmutter/ -schraube:	GD-Zn, Ni
Griffkörper:	TPU, UL 94, grau

Montagedaten:

empfohlenes Drehmoment:	0,6 Nm
Conec Montagewerkzeug:	Drehmomentschlüssel: 36-000200 Steckeinsatz SW13: 36-000220

Kontaktbelegung:

1) braun
2) weiß
3) blau
4) schwarz
5) grün-gelb

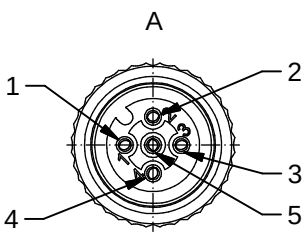

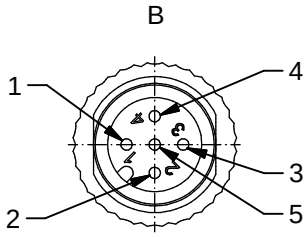

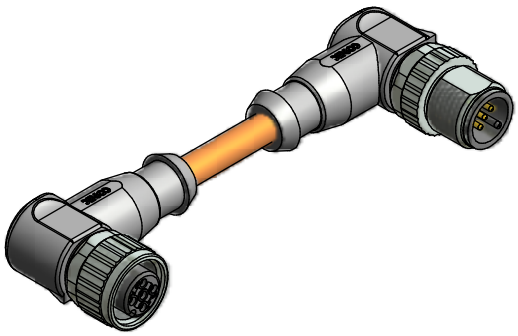

Art.-Nr.:	Bezeichnung:	Länge L:	Kabel:
43-14685	SAL - 12 - RKW5 - RSW5 - 0,3 / J1 / A1090	0,3m	TPU, UL 20549, orange, 5x0,34mm², Li12Y11X Kabel: 781-J13500
43-14686	SAL - 12 - RKW5 - RSW5 - 0,6 / J1 / A1090	0,6m	
43-14687	SAL - 12 - RKW5 - RSW5 - 1,5 / J1 / A1090	1,5m	
43-14688	SAL - 12 - RKW5 - RSW5 - 3,0 / J1 / A1090	3m	
43-xxxxx	SAL - 12 - RKW5 - RSW5 - ... / J1 / A1090	x	

D siehe Datenblatt Kabel

CAD-Unterlage nicht manuell ändern

Directive 2002/95/EC RoHS compliant

Kabeltoleranz: L <= 4m: L + 40mm
L > 4m: L + 1%

Diese Zeichnung darf ohne unsere ausdrückliche, schriftliche Genehmigung weder vervielfältigt noch dritten Personen ausgehändigt werden.
Eigentums- und Urheberrecht vorbehalten

dim. in mm

	Datum	Name
gez.	19.01.11	Franz
gepr.	19.01.11	Mankopf

Benennung:
Verbindungsleitung M12x1, Kupplung gewinkelt - Stecker gewinkelt

Zeichnungsnr.:
43K1A1298

Artikelnr.: siehe Tabelle