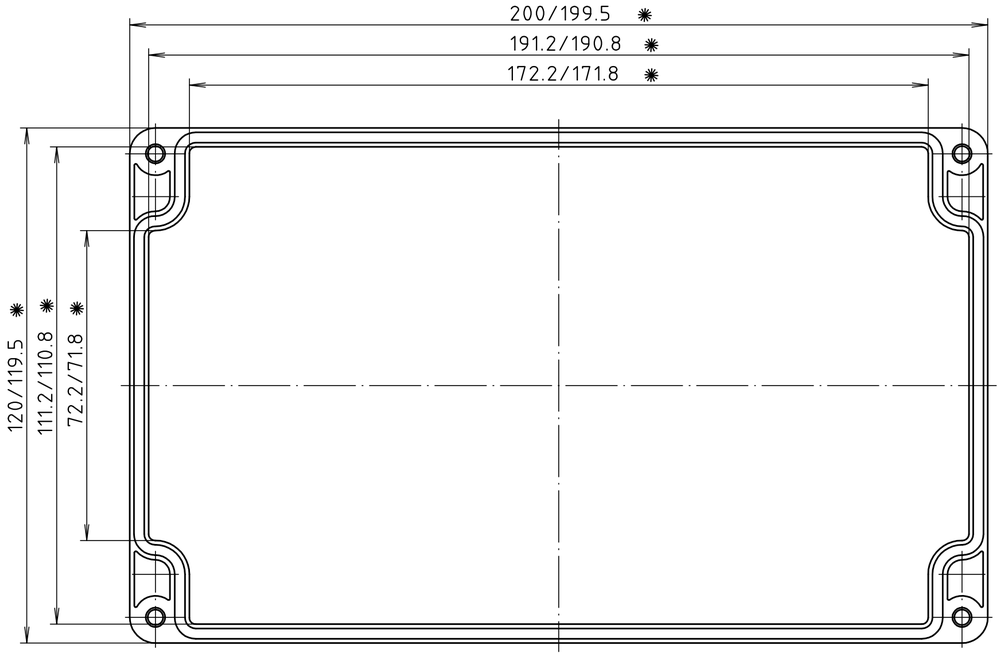

Deckel/*lid*

✱ = Maß durch Formkonizität nach unten verringert.
Freimaß – Toleranz nach DIN 16901-130/
Dimension reduced at bottom due to conical form.
Tolerances to DIN 16901-130.

Zylinderschraube M4 x 24/10
ähnl. DIN EN ISO 7045/
cylinder screw M4 x 24/10
similar to DIN EN ISO 7045

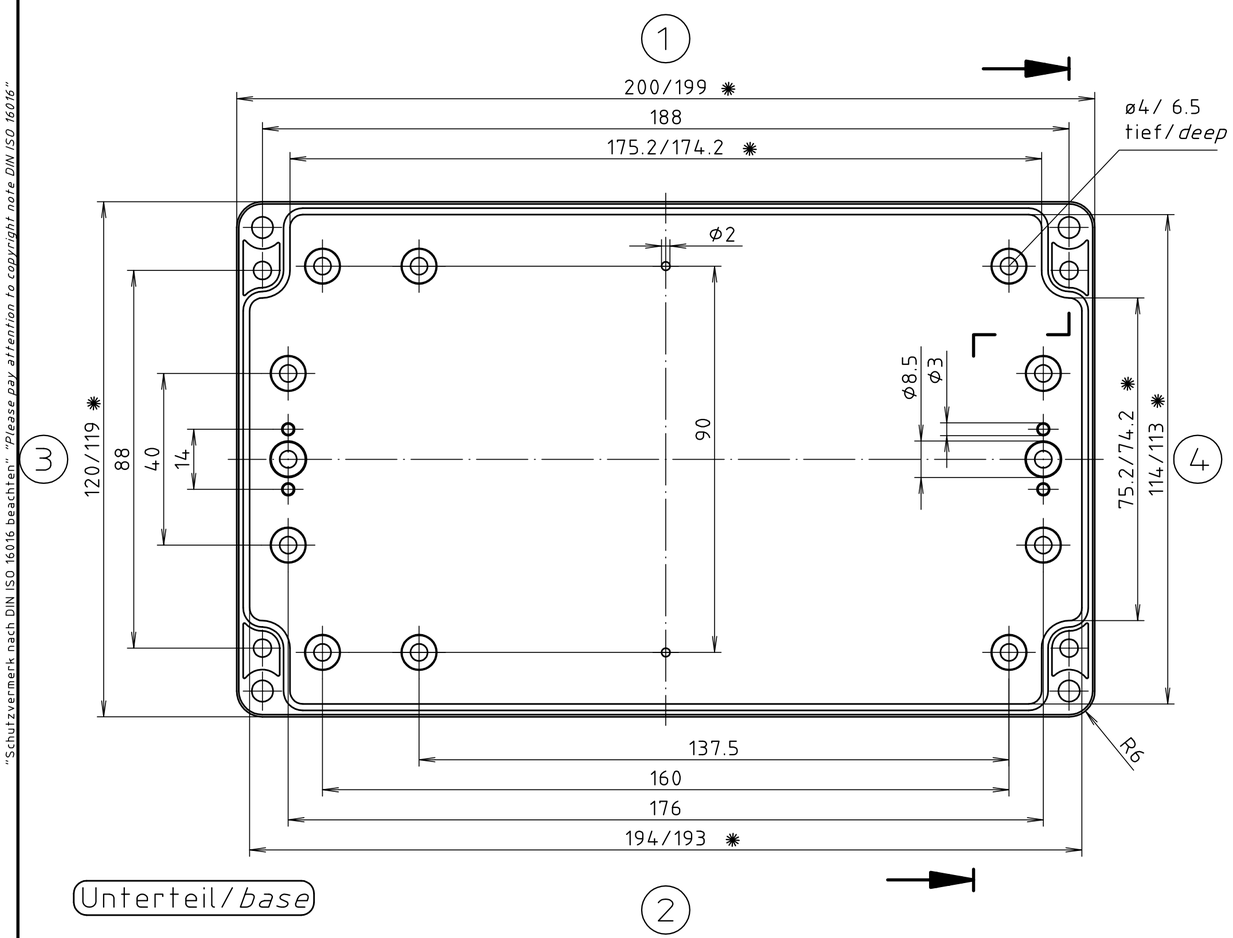

Unterteil/*base*

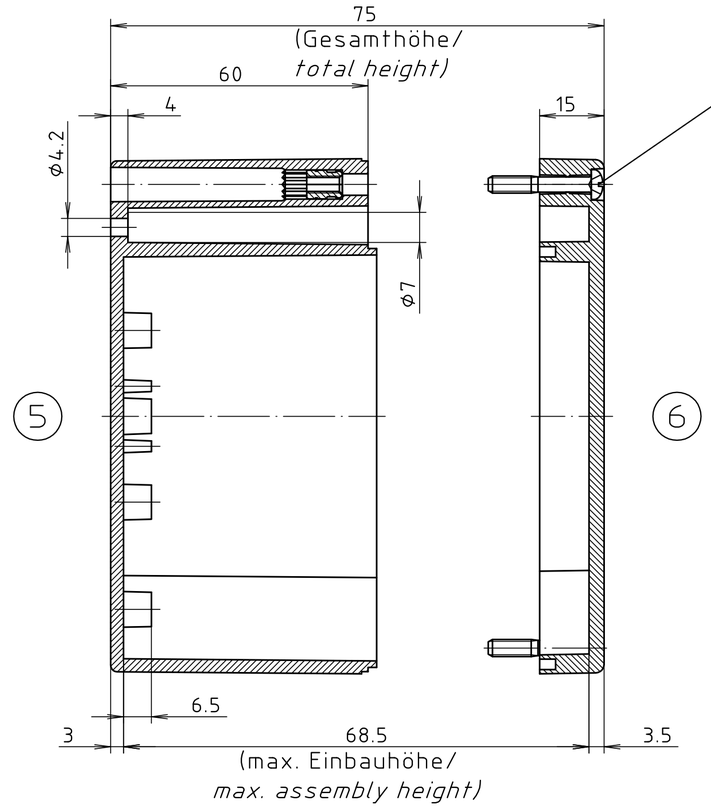

ABS-Gehäuse können durch eine andere Schwindung ca. 0,1–0,25% größer sein als gezeichnete PC-Gehäuse/
Due to a different shrinkage rate of the plastic material, ABS enclosures can be about 0.1 – 0.25% bigger than the PC enclosures shown in the drawing.

Maßstab/ *Scale:* 1:1

Zeichnungs-Nr. / *Drawing-No.:*
2K 221.024.03

Artikel / *Article:*
M/T 221 mit Nocken
M/T 221 with bosses
Katalogzeichnung/*Catalogue drawing*

Ä.Nr/ *Alt-No.:*	Datum/ *Date:*
–	–
–	–
–	–
–	–
–	–
–	–
–	–
–	–
3601	22.04.02
3499	15.02.2000

BOPLA
A Phoenix Mecano Company

DISK: 2 501 107
Datum/*Date:* 25.10.93 OK

"Schutzvermerk nach DIN ISO 16016 beachten" "*Please pay attention to copyright note DIN ISO 16016*"