© 2022 TE Connectivity All Rights Reserved.
VERTRAEGLICHE UNVEROEFFENTLICHTE ZEICHNUNG
FREI FUER VEROEFFENTLICHUNG
ALLE RECHTE VORBEHALTEN

REVISIONS
AENDERUNGEN

P	LTR	DESCRIPTION BESCHREIBUNG	DATE	DWN	APVD
	B5	ECR-21-123464	01JUL2022	RK	MZ

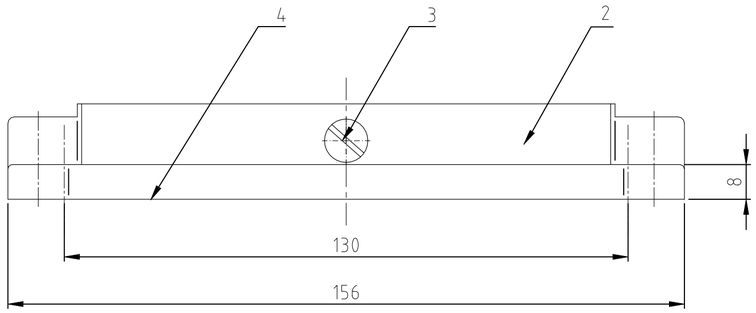

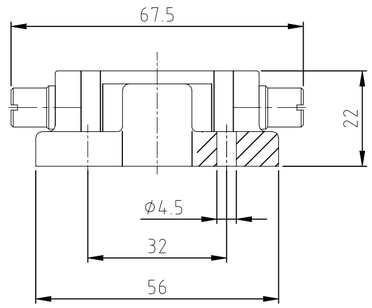

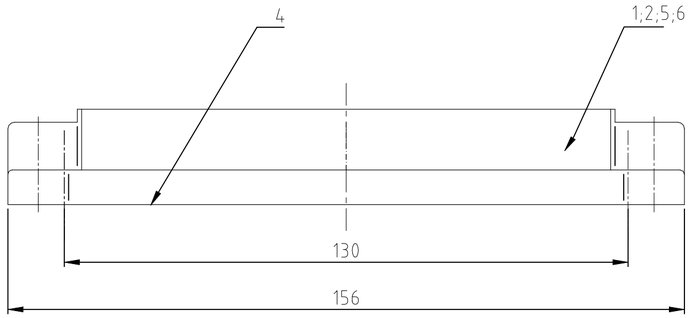

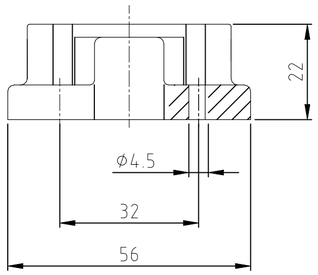

Montageasschnitt

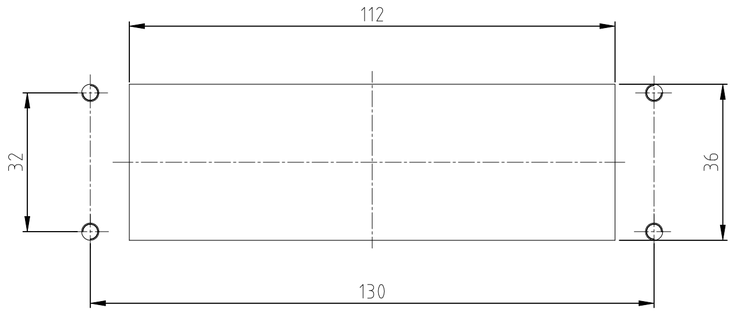

Notes:

1. Material: Housing: aluminium diecasting alloy
   Seals: Neoprene
2. Surface: Varnisch- aluminiumoxid+
   Varnisch black; grey
3. Varnisch on the inside not necessarily
4. Packaging quantity 5 pieces

Bemerkungen:

1. Material: Gehäuse: Alu-Druckguß-Legierung
   Dichtungen: Neoprene
2. Oberfläche: Lackierung - Aluminiumoxid
   Lackierung schwarz; grau
3. Lackierung im Gehäuseinnere ist nicht notwendig
4. Verpackungsmenge 5 Stück

OBSOLETE 0-2	OBSOLETE 0-1	1-5	2-5	OBSOLETE 2-3	DESCRIPTION / BENENNUNG	MATERIAL	SURFACE/OBERFLÄCHE	COLOR/FARBE	ITEM NO.	REMARKS / BEMERKUNGEN
1					Anbaugehäuse HIP surface mounted housing bottom entry	Aluminium/ALU		unlackiert/without varnish	6	
	1				Anbaugehäuse HIP-K/ surface mounted housing bottom entry	Aluminium/ALU	Aluminiumoxid	unlackiert/without varnish	5	
1	1	1	1	1	Dichtung/seal	Neoprene		black/schwarz	4	
				2	ZB-Bügelbolzen/clip positioner	V2A/stainless steel		blank/even	3	
		1		1	Anbaugehäuse HIP-K surface mounted housing bottom entry	Aluminium/ALU	Aluminiumoxid	black/schwarz	2	
			1		Anbaugehäuse HIP surface mounted housing bottom entry	Aluminium/ALU		grey/grau	1	

HIP.24/64.AG | HIP-K.24/64.AG | HIP-K.24/64.AG | HIP 24/64.AG | HIP-K.24/64.AG-ZVGR

ORDERING TEXT/BESTELLTEXT

THIS DRAWING IS A CONTROLLED DOCUMENT.
DIESE ZEICHNUNG IST EIN KONTROLLIERTES DOKUMENT.

DIMENSIONS: MASSEWHEITEN: mm

TOLERANCES UNLESS OTHERWISE SPECIFIED: ALLGEMEINTOLERANZEN
n: ISO 8015
n: ISO 2768 - mH -E
n: DIN 16901 - 140

0 PLC ± –
1 PLC ± –
2 PLC ± –
3 PLC ± –
4 PLC ± –
ANGLES / WINKEL ± –

MATERIAL –

FINISH / OBERFLAECHE/FARBE –

DWN Schneider 19.01.2000
CHK Schweiger 19.01.2000
APVD –
PRODUCT SPEC PRODUKTSPEZ. –
APPLICATION SPEC. VERABEITUNGSSPEZ. –
WEIGHT GEWICHT –

TE Connectivity

NAME
Surface mounted housing bottom entry
Anbaugehaeuse HIP.24/64.AG
–

SIZE A2 | CAGE CODE 00779 | DRAWING NO ZEICHNUNGS-NR. C-1102665 | RESTRICTED TO NUR FUER –

CUSTOMER DRAWING / KUNDENZEICHNUNG | SCALE MASSSTAB 1:1 | SHEET BLATT 1 OF VON 1 | REV B5

1102665

1471-9 (1/15)