| 版数 REV. | 年月日 DATE | DCN NO. | 変更内容 DESCRIPTION | 製図 DR. | 担当 CHK. | 査閲 APPD. | 承認 APPD. |
|---|---|---|---|---|---|---|---|
| | | | | | | | |
| | | | | | | | |
| | | | | | | | |

図面番号(DRAWING NO.) SJ110033

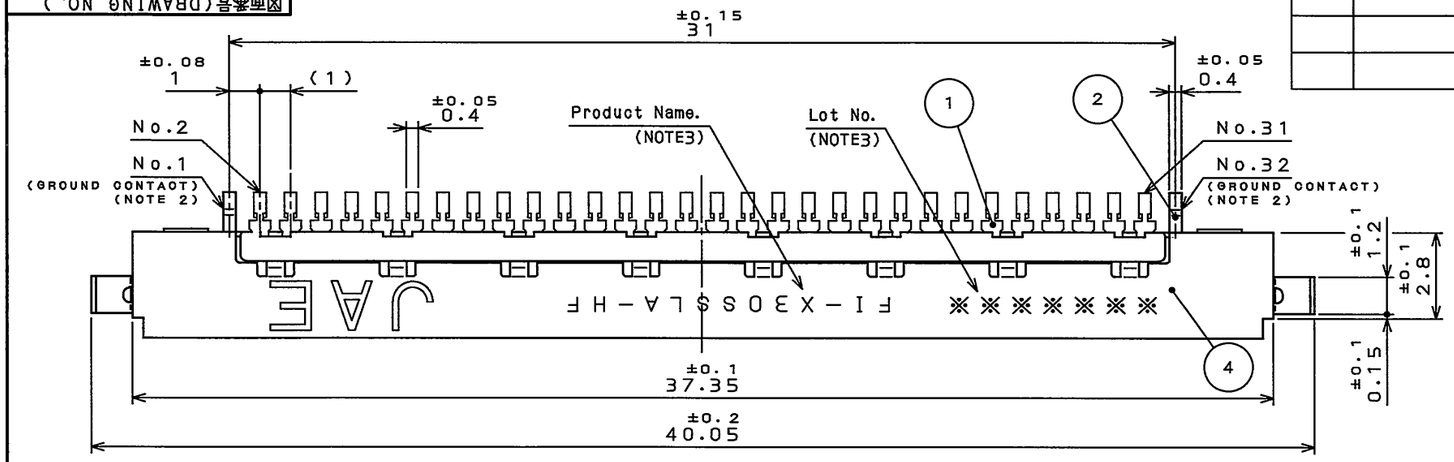


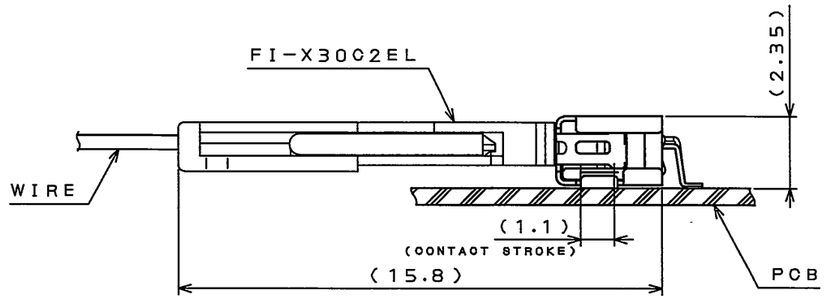


MATED CONDITION(REF.)
嵌合状態図(参考)

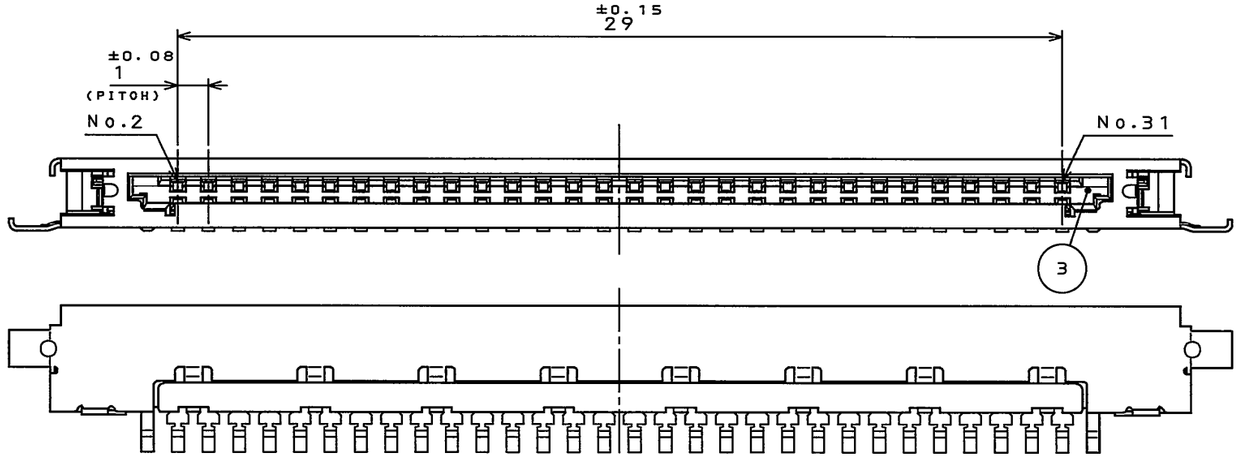


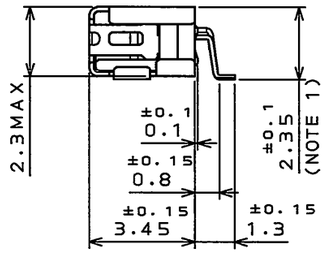


NOTE1. COPLANARITY BETWEEN TERMINAL AND HOLD DOWN OF SHELL SHOULD BE 0.08mm MAX.
2. TERMINALS NO.1 AND NO.32 ARE APPROPRIATE FOR GROUND CONTACTS.
3. PRODUCTION LOT NUMBER AND PRODUCT NAME AS INDICATED.

注1. 端子及び、シェルのホールドダウンの相互のバラツキは0.08以内である。
2. 端子No. 1, 32はグランド専用コンタクトとする。
3. 図示の位置にロット番号及び製品名を表示する。

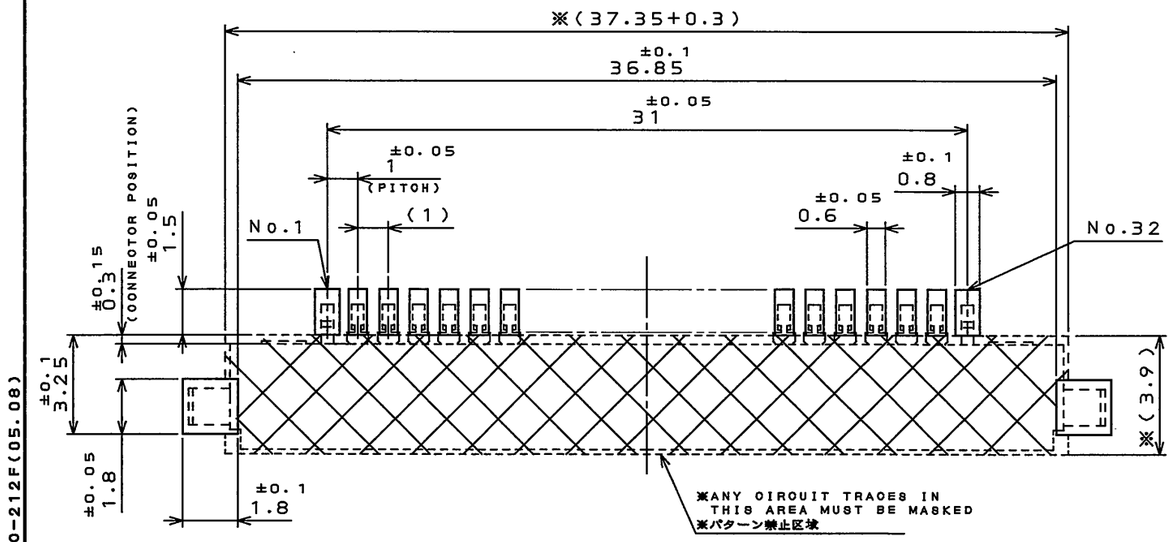


APPLICABLE P.C.B. DIMENSION(REF.)
適合基板寸法(参考)

| 符号 NO. | 名称 DESCRIPTION | 個数 QTY. | 材料 MATERIAL | 仕上 FINISH | 備考 REMARKS |
|---|---|---|---|---|---|
| 4 | SHELL | 1 | STAINLESS STEEL | TIN PLATING | ―― |
| 3 | INSULATOR | 1 | HEAT RESISTING PLASTIC | ―― | UL94 V-0 BEIGE |
| 2 | GROUND PLATE | 1 | COPPER ALLOY | TIN PLATING | ―― |
| 1 | CONTACT | 30 | COPPER ALLOY | CONTACT AREA : GOLD OVER NICKEL | TERMINAL AREA: TIN OVER NICKEL |

仕様書(SPECIFICATION)

第1版(ORIGINAL DATE) 20.Aug.2009

一般公差(GENERAL TOLERANCE)

| 寸法(DIMENSION) | 角度(ANGLES) |
|---|---|
| . ±0.8 | X° ± |
| .X ±0.4 | X°X' ± |
| .XX ±0.1 | |
| .XXX ± | |

| | |
|---|---|
| 製図 DR. | |
| 担当 CHK. | T.TADA |
| 査閲 APPD. | T. Shinda |
| 承認 APPD. | K. Hayashi |

尺度(SCALE) 5:1
シリーズ(SERIES) FI-X
名称(TITLE) FI-X30SSLA-HF (PCB SIDE)
質量(MASS)

日本航空電子工業株式会社
JAPAN AVIATION ELECTRONICS INDUSTRY, LTD.

図面番号(DRAWING NO.) SJ110033
版数(REV.) 1
SIZE A3

LEAD FREE この製品は鉛フリー品です

JAE-CONNECTOR.COM
Reference only

JAE CONNECTOR DIV. PROPRIETARY.
COPYRIGHT (C) 2009, JAPAN AVIATION ELECTRONICS INDUSTRY, LTD.

DOF-0-212F(05.08)