版数 REV.	年月日 DATE	DCN NO.	変更内容 DESCRIPTION	製図 DR.	担当 CHK.	査閲 APPD.	承認 APPD.
2	21.Feb.2003	51546	CORRECT AN ERROR	——	H.ITAKURA	[signature]	T.OKA

図面番号(DRAWING NO.) SJ030832

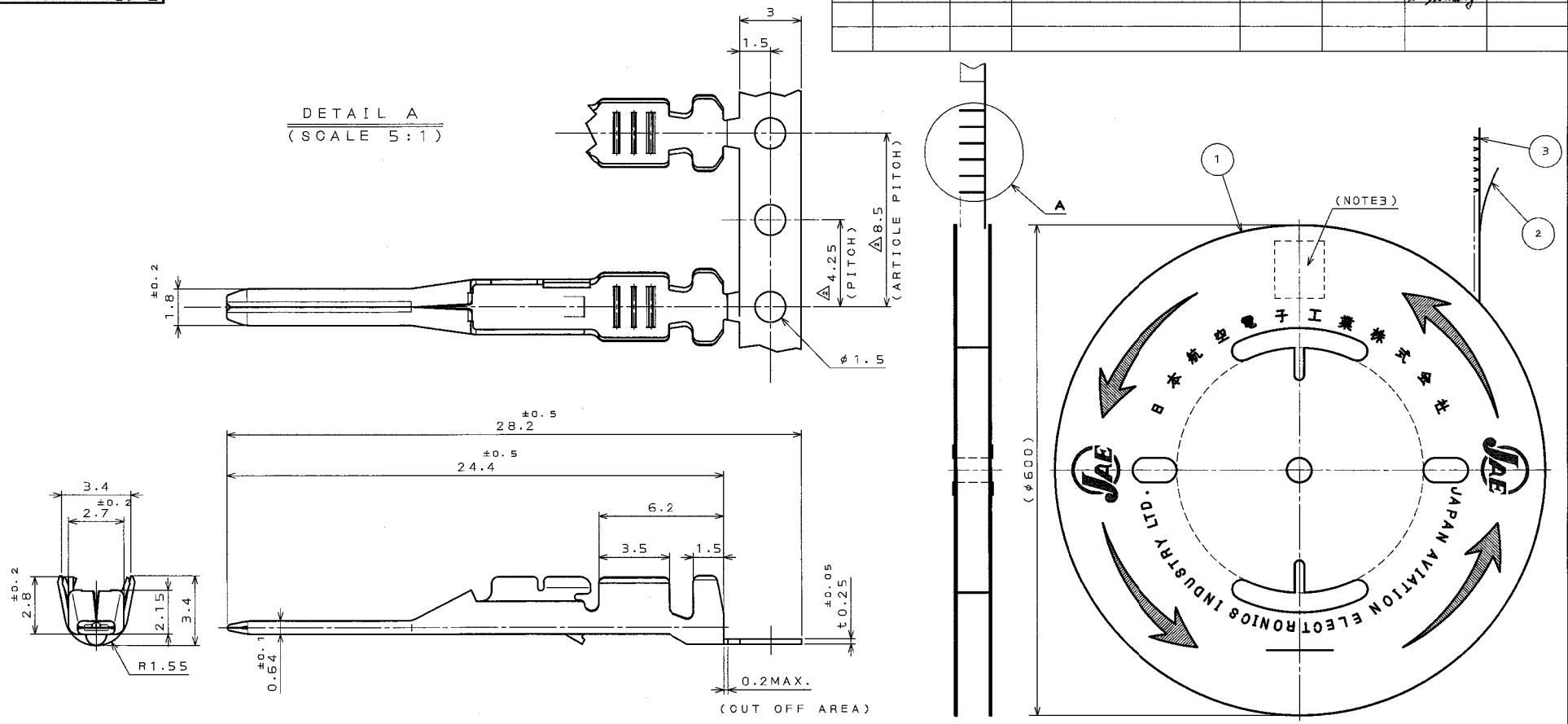

NOTE 1. APPLICABLE WIRE ; AVS, AVSS OR AVX0.5~1.25㎟.
2. THE SHEARED EDGES OF CONTACT ARE NOT PLATED.
3. PART NUMBER & QUANTITY AS INDICATED.

1. 使用電線は、AVS, AVSS, AVX0.5~1.25㎟とする。
2. 剪断面にメッキは付かない。
3. 品名及び数量を表示する。

符号 NO.	名称 DESCRIPTION	個数 QTY.	材料 MATERIAL	仕上 FINISH	備考 REMARKS
3	CLIMP PIN CONTACT	5500	HIGH CONDUCTIVITY COPPER ALLOY	TIN PLATING	
2	TAPE	1	PAPER	——	
1	REEL	1	PAPER	——	

仕様書(SPECIFICATION)

第1版(ORIGINAL DATE) 13.Jan.1997

製図 DR.	M.KUROIWA
担当 CHK.	K.HASEBE
査閲 APPD.	A.SAKAI
承認 APPD.	I.IIMORI

尺度(SCALE) 5:1 シリーズ(SERIES) MX5

名称(TITLE) MX5-PW-PC1-5500 CLIMP PIN CONTACT

重量(WEIGHT)

日本航空電子工業株式会社 JAPAN AVIATION ELECTRONICS INDUSTRY, LTD.

図面番号(DRAWING NO.) SJ030832

版数(REV.) 2

SIZE A3

CDS-96-110-10248

DOF-0-212D(98.02)

0 10 20 30 40 50 60 70 80 90 100

JAE Connector Div. Proprietary.
Copyright© Japan Aviation Electronics Industry,Ltd.

本図面は日本航空電子工業(株)の所有する情報を含むもので当社の許可なく複製を禁止する。
THIS DRAWING CONTAINS INFORMATION THAT IS PROPRIETARY TO JAE AND CAN NOT BE REPRODUCED WITHOUT WRITTEN CONSENT OF JAE.

JAE-CONNECTOR.COM
Reference Only