THIS DRAWING IS UNPUBLISHED. VERTRAULICHE UNVEROEFFENTLICHTE ZEICHNUNG
RELEASED FOR PUBLICATION ,2003 FREI FUER VEROEFFENTLICHUNG
© COPYRIGHT 2003 BY AMP INCORPORATED. ALL RIGHTS RESERVED. ALLE REICHTE VORBEHALTEN.

MATED WITH: PASSEND ZU: -

LOC	DIST	REVISIONS AENDERUNGEN					
AI	-	P	LTR	DESCRIPTION BESCHREIBUNG	DATE	DWN	APVD
PROJECT NR.: EGATN03236			A1	NEW DRAWING PUBLISHED	03-SEP-03	MILD.	R.Schaefer

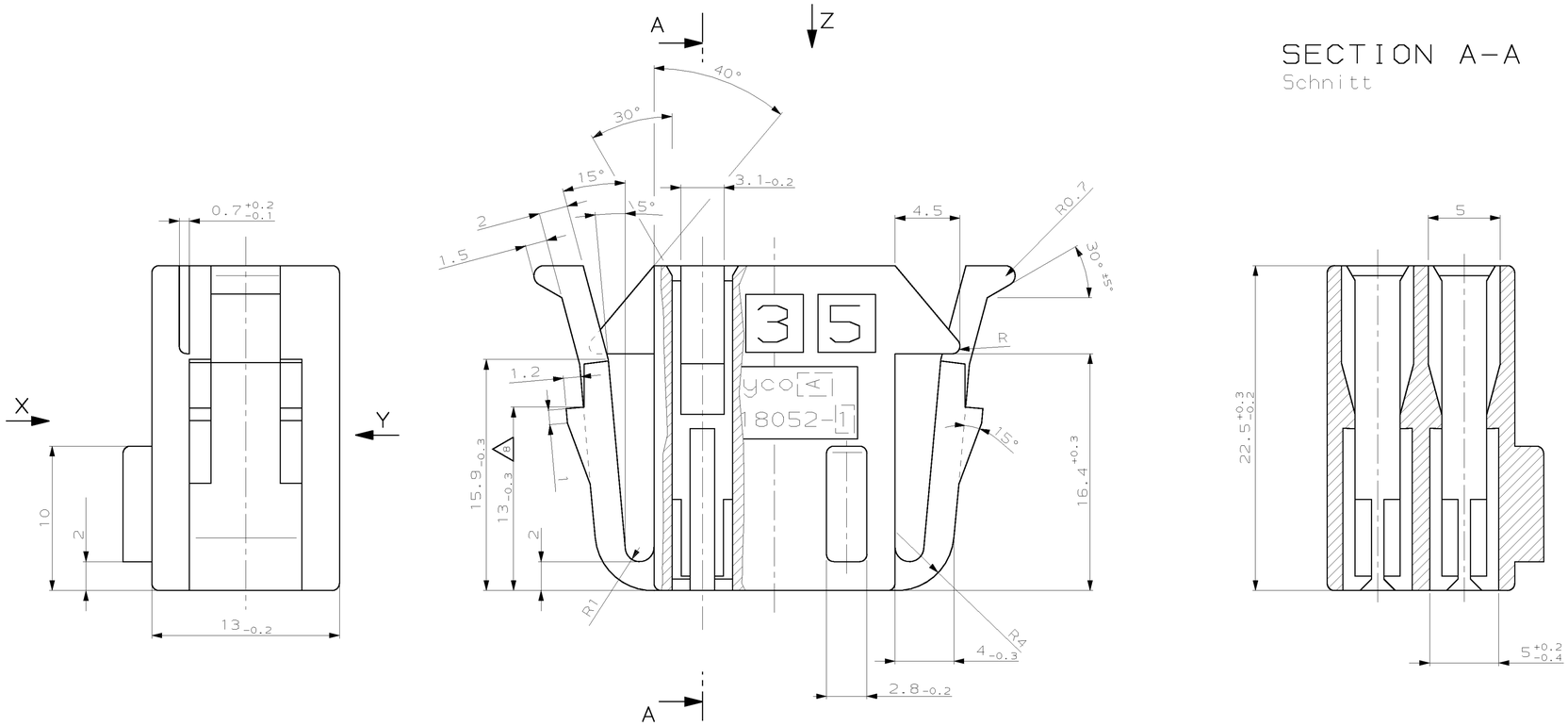

SECTION A-A
Schnitt

PN 1718052-1 AS SHOWN / wie dargestellt

VIEW Z
Ansicht

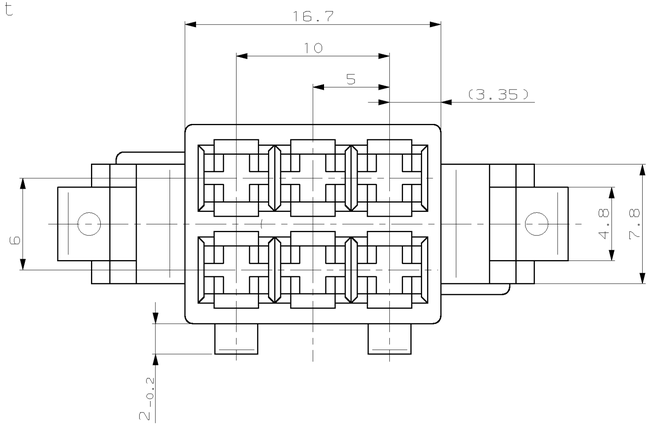

VIEW X
Ansicht

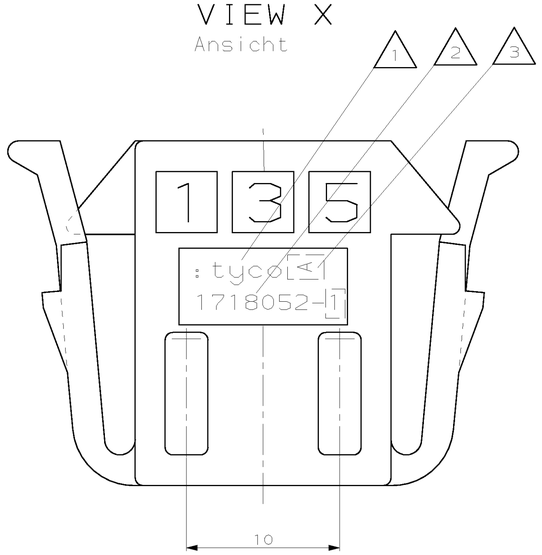

VIEW Y
Ansicht

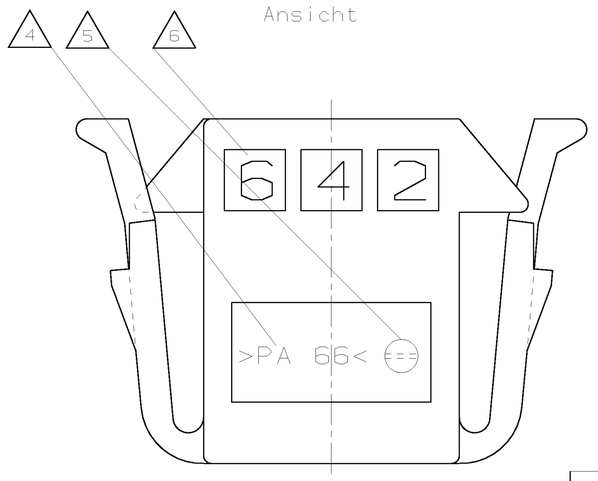

NOTES

1. TYCO-LOGO
2. TYCO-ORDER-NO.
3. TOOL REVISION INDEX
4. MATERIAL-CODE ACC. VDA 260
5. DATE OF PROCESS
6. CAVITY MARKING
7. USED WITH CONTACTS ACC. TO PRODUCT GROUP DRAWING 1355046 OR CONTACTS ACC. TO PRODUCT GROUP DRAWING 1355047
8. DIMENSION MEASURED IN 0° LOCKING-LATCH POSITION

Bemerkungen

1. Tyco-Logo
2. Bestellnummer
3. Werkzeugaenderungsindex
4. Werkstoff-Kennzeichnung nach VDA 260
5. Herstellungsdatum
6. Kammer-Nummerierung
7. verwendet mit Kontakten n. Tabellenzeichnung 1355046 oder mit Kontakten nach Tabellenzeichnung 1355047.
8. Maß ist zu messen bei 0° Rastarmstellung

AMP PART NO	REV.	PCS.	MATERIAL	SURFACE / COLOR	DESCRIPTION	ITEM NO
-	-	-	-	-	-	-
-	-	-	-	-	-	-
1718052-1	A	-	PA 66	BLACK schwarz	HOUSING, 6 POSN Gehaeuse, 6 pol.	-

THIS DRAWING IS A CONTROLLING DOCUMENT FOR AMP INCORPORATED. IT IS SUBJECT TO CHANGE AND THE CONTROLLING ENGINEERING ORGANIZATION SHOULD BE CONTACTED FOR THE LATEST REVISION. DIESES ZEICHNUNGSDOKUMENT WIRD DURCH AMP INCORPORATED KONTROLLIERT. AENDERUNGEN, DIE DER TECHNISCHEN FORTSCHRITT DIENEN, SIND VORBEHALTEN. DEN JEWEILS LETZTGUELTIGEN AENDERUNGSSTAND ERFAHREN SIE AUF ANFRAGE.

DIMENSIONS: DIMENSIONEN: mm

TOLERANCES UNLESS OTHERWISE SPECIFIED: ALLGEMEINTOLERANZEN
n. ISO 8015
n. ISO 2768 - mH -E
n. DIN 16901 - 140
0 PLC ±-
1 PLC ±0.15
2 PLC ±0.15
3 PLC ±-
ANGLES/WINKEL ±2°

MATERIAL: PA 66

FINISH/OBERFLAECHE/FARBE: BLACK schwarz

DWN: B.Mildenberger 03-SEP-03
CHK: R.Schaefer 03-SEP-03
APVD: S.Glaser 12-SEP-03
PRODUCT SPEC PRODUKTSPEZ.: -
APPLICATION SPEC VERARBEITUNGSSPEZ.: -
WEIGHT GEWICHT: 3.8 g

AMP tyco Electronics AMP GmbH D - 64625 Bensheim

NAME: HOUSING, JUNIOR POWER TIMER CONTACTS, 6 POSN
Gehaeuse Junior Power Timer Kontakte, 6 pol.

SIZE: A1 | CAGE CODE: 00779 | DRAWING NO ZEICHNUNGS-NR.: C-1718052 | RESTRICTED TO NUR FUER: -

CUSTOMER DRAWING /KUNDENZEICHNUNG | MASSSTAB 5:1 | BLATT 1 OF 1 VON 1 | REV A1

AMP 4805 REV 27JUN96

12-SEP-03 12:46:10 eg002626 /home/eg002626/edmmod