THIS DRAWING IS UNPUBLISHED
VERTRAULICHE UNVERÖFFENTLICHTE ZEICHNUNG
(C) COPYRIGHT 1999 BY AMP INCORPORATED. ALL RIGHTS RESERVED
ALLE RECHTE VORBEHALTEN.

RELEASED FOR PUBLICATION .1999.
FREI FUER VEROEFFENTLICHUNG

MATED WITH:
PASSEND ZU:
–

LOC	DIST
A1	–

PROJECT NR.: A94-52032

REVISIONS
ÄNDERUNGEN

P	LTR	DESCRIPTION BESCHREIBUNG	DATE	DWN	APVD
	A	Zeichnung neu erstellt	06-JUL-99	GF	BK

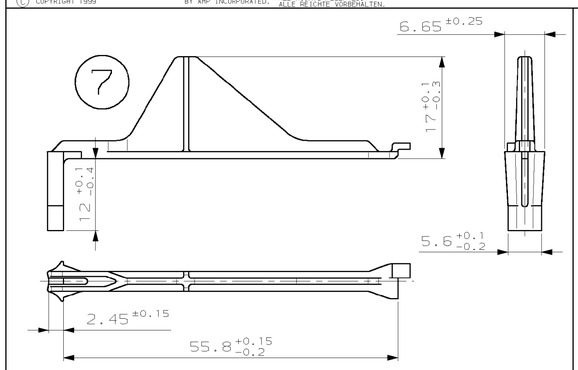

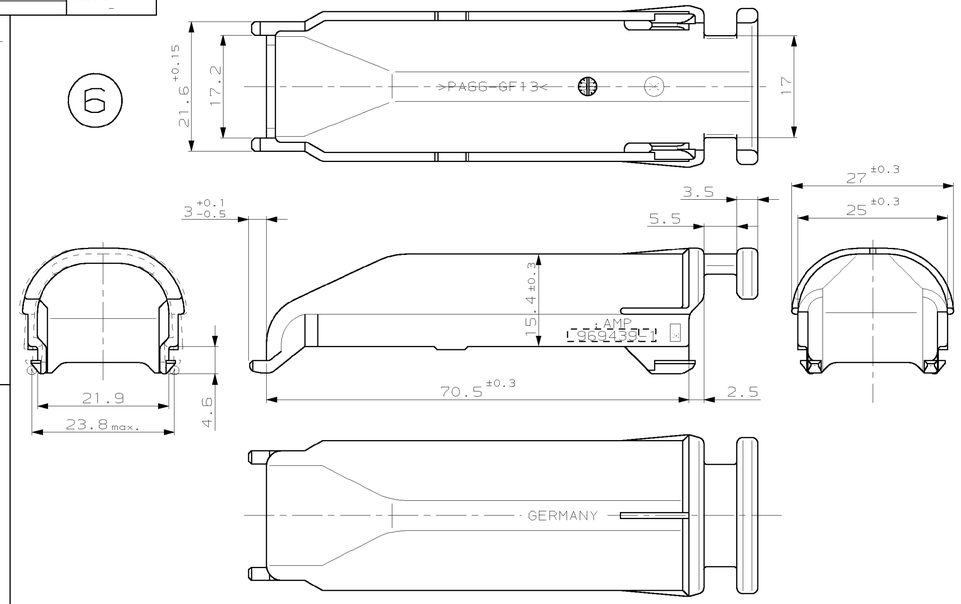

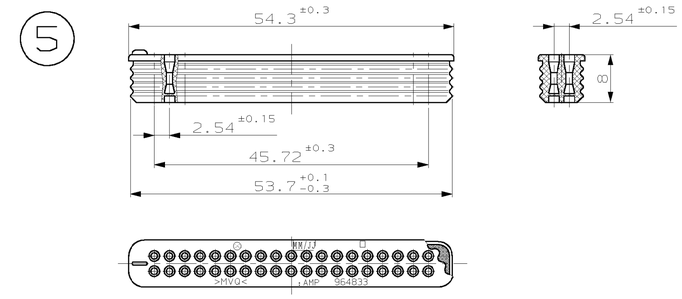

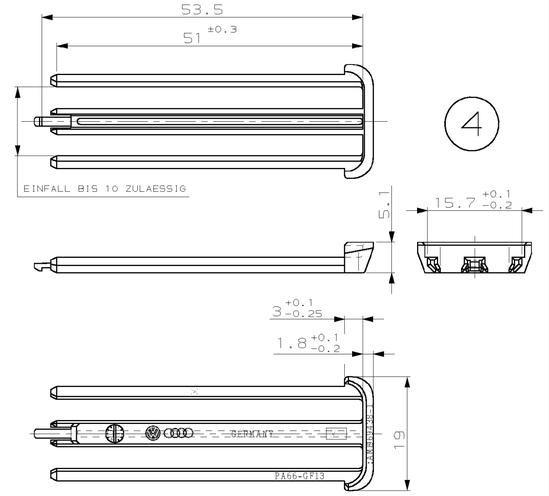

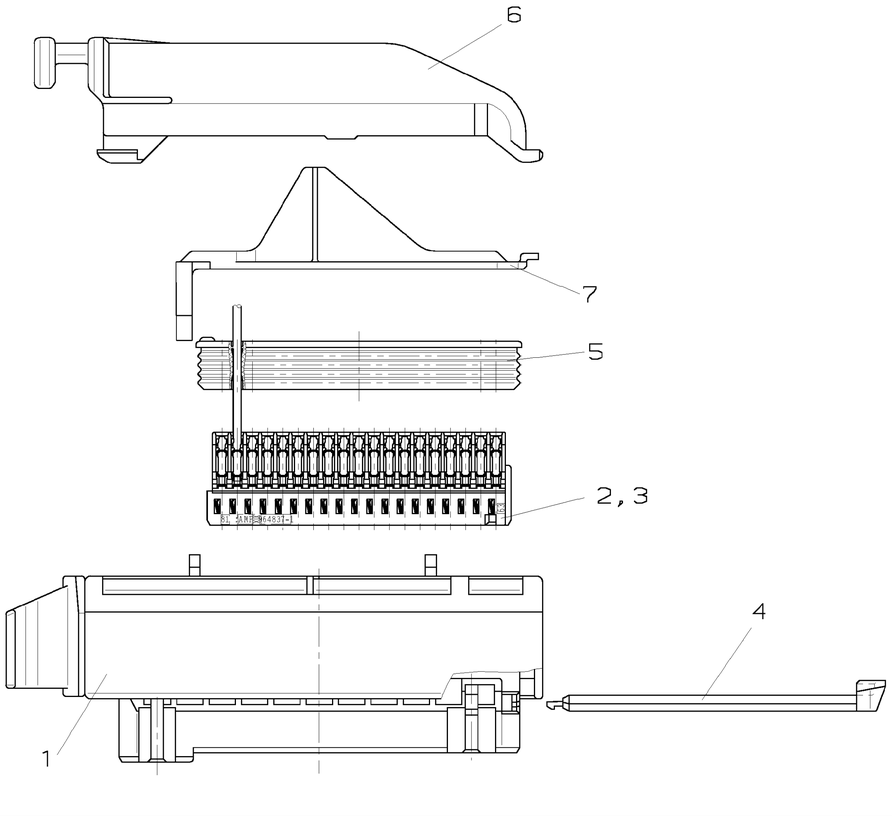

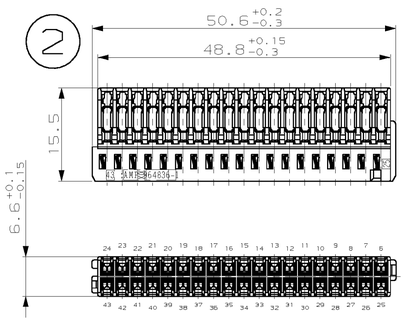

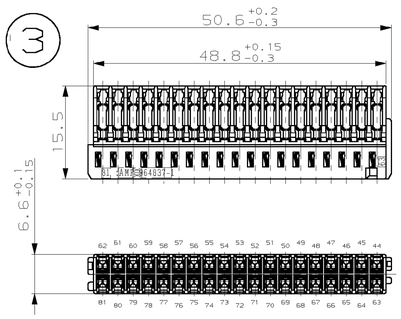

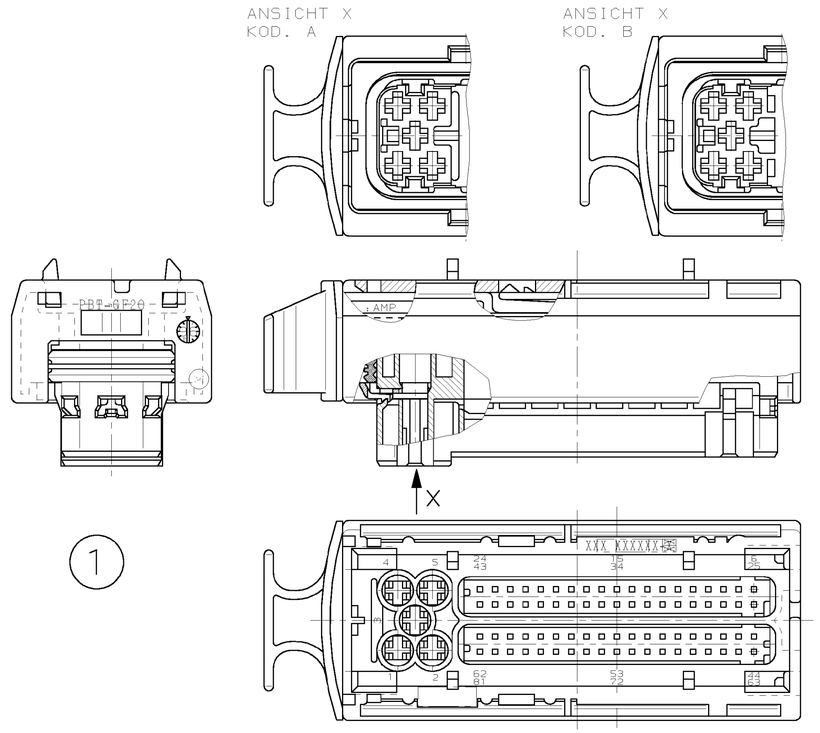

Bemerkungen

1 Passend zu Stiftleiste 1241434

BESTELL-NR.	KOD.	REV.	EINZELTEIL-NR.	REV.	POS.	STÜCK	BENENNUNG EINZELTEIL	WERKSTOFF	OBERFLÄCHE / FARBE	
1355171-2	B	A	969300-1	A	7	1	Dichtungshalter	PA66-GF	VIOLETT	
			969439-1	A	6	1	Kappe	PA66-GF	SCHWARZ	
			1-964833-1	B	5	2	Sammeldichtung 38pol	SILIKON	TOMATENROT	
			969438-1	A	4	1	Retainer fuer TSMT Geh.	PA66-GF	VIOLETT	
			966682-1	A	3	1	AMPMODU TSMT GEH. 2x19pol Kod.B	PBT-GF CuSn	NATUR	VERZINNT
			966681-1	A	2	1	AMPMODU TSMT GEH. 2x19pol Kod.A	PBT-GF CuSn	SCHWARZ	VERZINNT
			1241029-2	A	1	1	JPT, TSMT Steckver. 5+76pol Kod. B		SCHWARZ	
1355171-1	A	A	969300-1	A	7	1	Dichtungshalter	PA66-GF	VIOLETT	
			969439-1	A	6	1	Kappe	PA66-GF	SCHWARZ	
			1-964833-1	B	5	2	Sammeldichtung 38pol	SILIKON	TOMATENROT	
			969438-1	A	4	1	Retainer fuer TSMT Geh.	PA66-GF	VIOLETT	
			966682-1	A	3	1	AMPMODU TSMT GEH. 2x19pol Kod.B	PBT-GF CuSn	NATUR	VERZINNT
			966681-1	A	2	1	AMPMODU TSMT GEH. 2x19pol Kod.A	PBT-GF CuSn	SCHWARZ	VERZINNT
			1241029-1	A	1	1	JPT, TSMT Steckver. 5+76pol Kod. A		SCHWARZ	

THIS DRAWING IS A CONTROLLED DOCUMENT AND IS SUBJECT TO CHANGE AND THE CONTROLLING ENGINEERING ORGANIZATION SHOULD BE CONTACTED FOR THE LATEST REVISION. DIESE ZEICHNUNG UNTERLIEGT DER ÄNDERUNGSKONTROLLE UND ÄNDERUNGEN VOR DER VERWENDUNG SIND SICHERSTELLEN, DAß SIE MIT DEN JEWEILS LETZTGÜLTIGEN ÄNDERUNGSSTAND ERFAHREN SIE AUF ANFRAGE.

DIMENSIONS: DIMENSIONEN: mm
TOLERANCES UNLESS OTHERWISE SPECIFIED: ALLGEMEINTOLERANZEN
ISO 2768 mK
DIN 16901 - fine
0 PLC ±0.2
1 PLC ±0.2
2 PLC ±0.
3 PLC ±–
ANGLES/WINKEL ±3°
FINISH/OBERFLAECHE/FARBE –
MATERIAL –

DWN G.Fischer 30-JUN-99
CHK B.Kirsch 30-JUN-99
APVD –
PRODUCT SPEC PRODUKTSPEZ. –
APPLICATION SPEC VERARBEITUNGSSPEZ. –
WEIGHT GEWICHT –

AMP
AMP Deutschland GmbH
D – 63225 Langen

NAME
JPT, AMPMODU TSMT Steckverb. 81pol.
Zusammenstellung

SIZE	CAGE CODE	DRAWING NO ZEICHNUNGS-NR.	RESTRICTED TO NUR FUER
A1	00779	C-1355171	–

CUSTOMER DRAWING /KUNDENZEICHNUNG MASSSTAB 2:1 BLATT 1 OF 1 VON 1 REV A

AMP 4805 REV 27JUN96

07-JUL-99 08:40:29 temp0025 /home/temp0025/Fischer/EG00-0813-99

Lead Free Conversion in Process - Refer to Specification 230-700 at www.tycoelectronics.com/leadfree