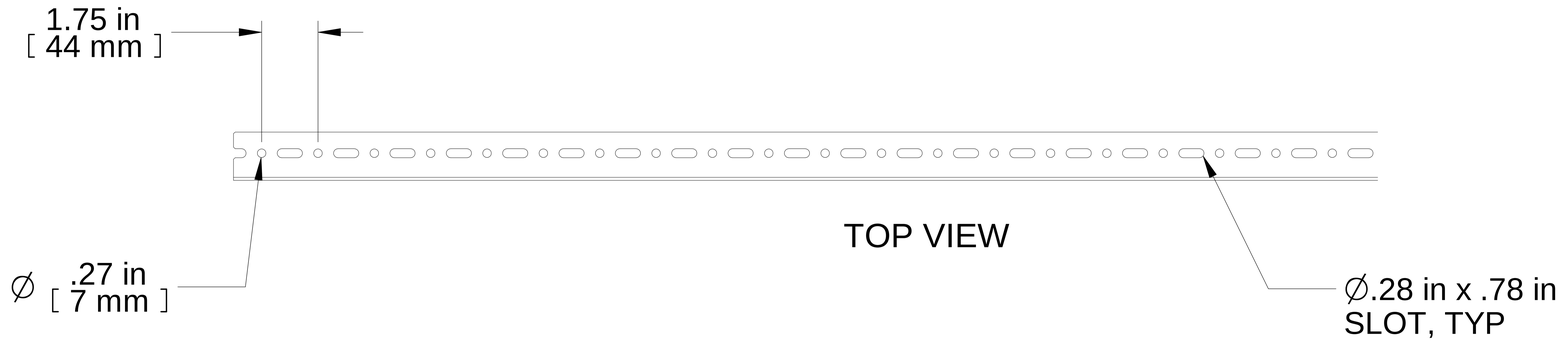

TOP VIEW

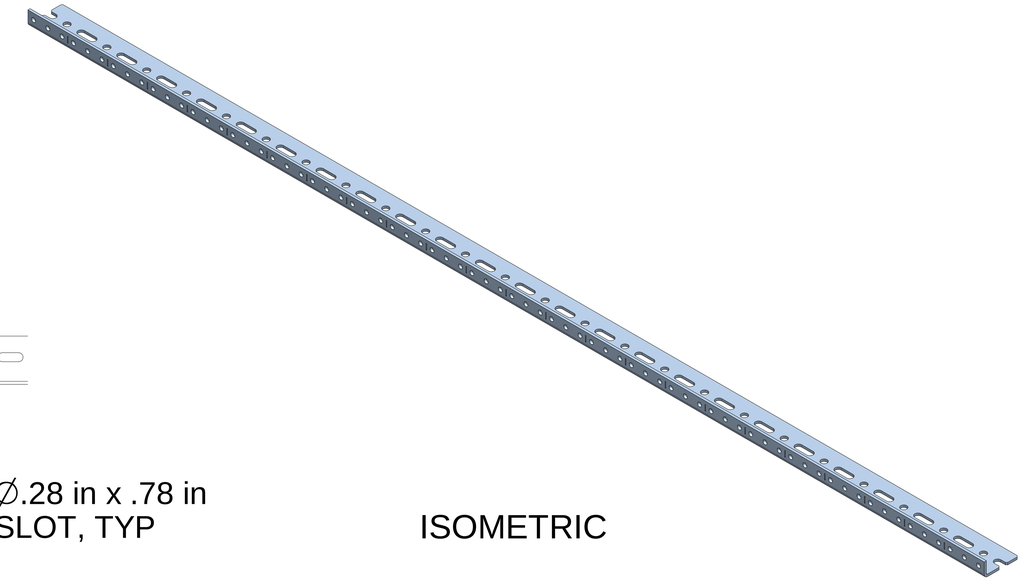

ISOMETRIC

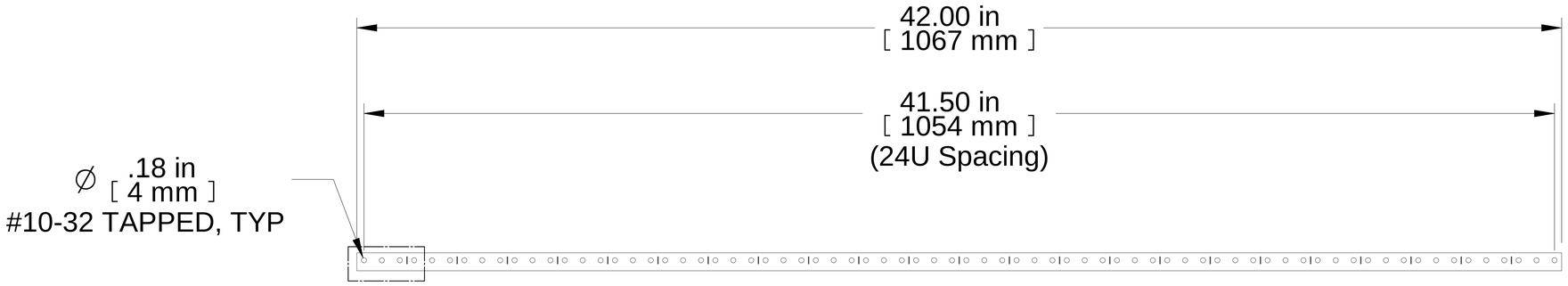

FRONT VIEW

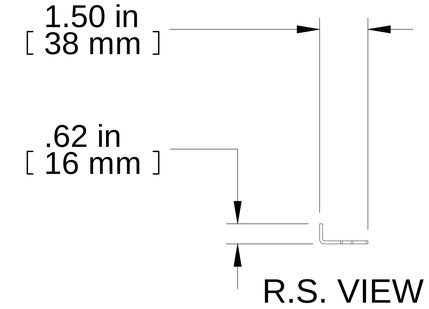

R.S. VIEW

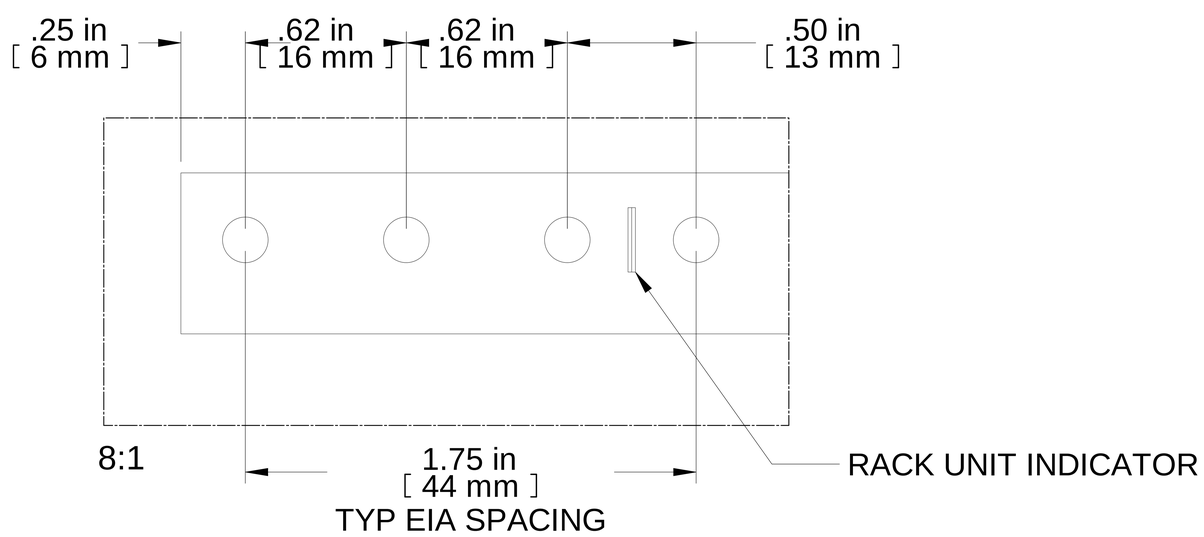

PART NUMBERS	
URR24U	PAINTED BLACK THIN FILM

NOTES

SOLD AS PAIR

MOUNTING HARDWARE NOT INCLUDED

RACK UNITS MARKED

SEE HAMMOND WEBSITE FOR MORE INFORMATION

Français

Pour tous les détails sur nos produits,
svp veuillez consulter notre site www.hammondmfg.com

Data subject to change without notice. Isometric drawing not to scale.
Les données sont sujettes à changement sans préavis.

HAMMOND MANUFACTURING®

www.hammondmfg.com

PART NO. URR24U