REV C

DWG NO 1276029-2

THIS DRAWING IS A CONTROLLED DOCUMENT FOR AMP INCORPORATED. IT IS SUBJECT TO CHANGE AND THE CONTROLLING ENGINEERING ORGANIZATION SHOULD BE CONTACTED FOR THE LATEST REVISION.

THIS INFORMATION IS CONFIDENTIAL AND IS DISCLOSED TO YOU ON CONDITION THAT NO FURTHER DISCLOSURE IS MADE BY YOU TO OTHER THAN AMP PERSONNEL WITHOUT WRITTEN AUTHORIZATION FROM AMP INCORPORATED, HARRISBURG, PA.

1. ONLY THE ITEMS WITH QUANTITES SPECIFED ON PARTS LISTARE USED ON THIS APPLICATOR.
パーツリストに使用数量が記入されている部品がこのアプリケータに使用されています。

KEY
■RECOMMENDED SPARE PARTS CUSTOMER RESPONSIBLE FOR REPLACEMENT.
スペアパーツです、お客様に交換して頂きます。
▲LUBRICATE DAILY, USING No.20 MACHINE OIL.
この場所にNo.20の機械油を毎日注油して下さい。
●GREASE LIGHTLY.
この場所にグリスを薄く塗布して下さい。

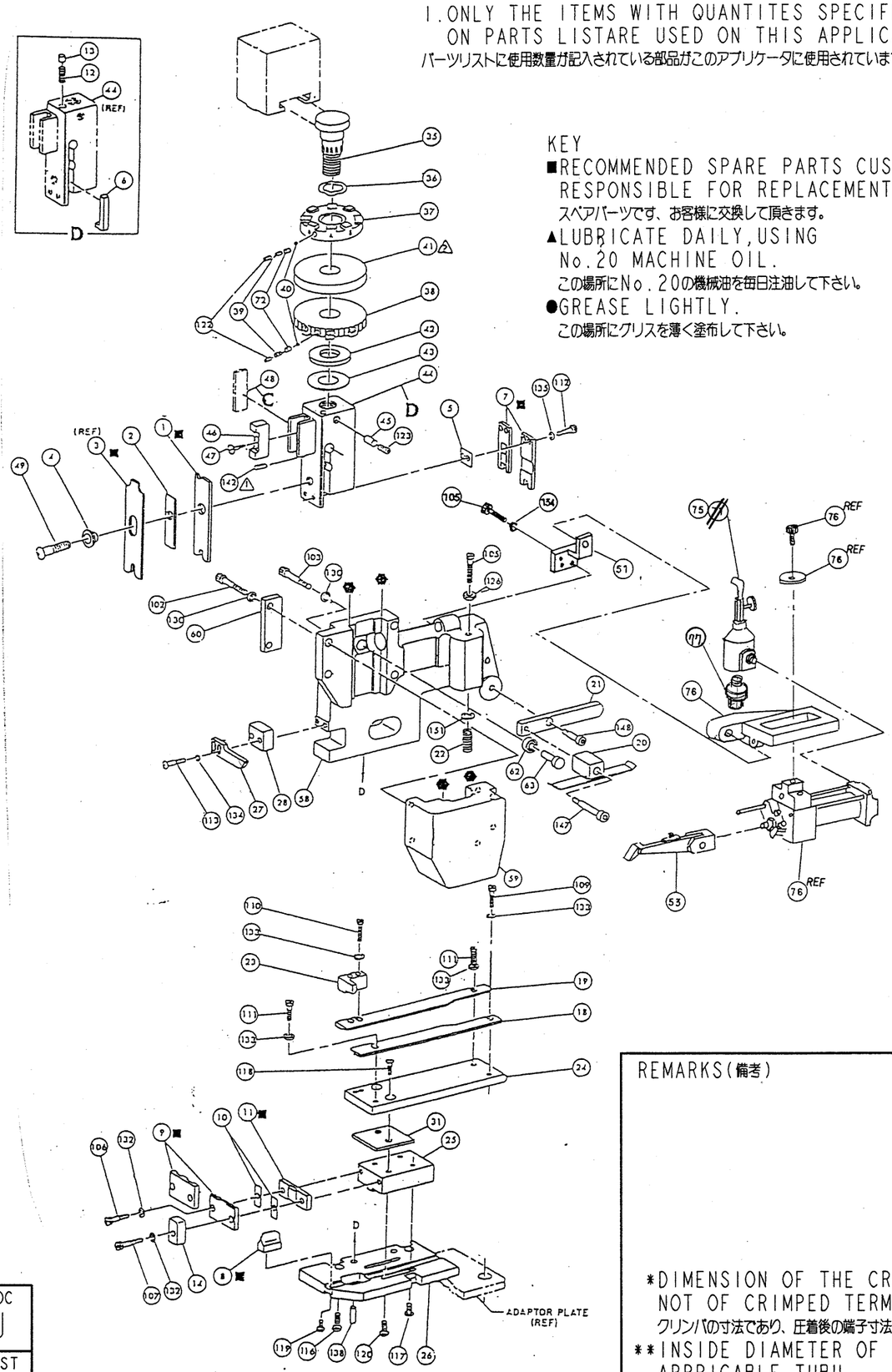

QTY	PART NO	DESCRIPTION	ITEM NO
			150
			149
1	5-21004-7	SCR,SKT HD SHLDR (.25 DIAX.25)DRAG ARM	148
1	21004-5	SCR,SKT HD SHLDR (.25 DIAX1.00)DRAG	147
			146
1	22260-5	WASHER,FLAT(NO 6)DRAG SPRING	145
			144
			143
REF	21028-2	PIN,SLOT SPR(.06DIA X.25)RAM	142
			141
			140
			139
			138
			137
			136
2	21024-4	WASHER,LOCK(NO 8)SHEAR BLADE	135
2	21024-4	WASHER,LOCK(NO 8)STRIPPER	134
7	21024-4	WASHER,LOCK(NO 8)STRIP GUIDE	133
2	21024-5	WASHER,LOCK(NO 10)SHEAR PLATE	132
			131
4	21024-5	WASHER,LOCK(NO 10)HOUSING CAP	130
			129
			128
			127
1	21018-7	NUT,HEX MACH(10-32)DRAG SPRING	126
			125
			124
1	21009-2	SCR,SKT SET(1/4-20X.25)(LOC-WEL)RAM	123
2	3-23657-8	SCR,SKT CAP(6-32X.25)(LOC-WEL)CP DISC	122
			121
2	9-21002-1	SCR,BUT SKT(1/4-20X.25)BASE PLATE	120
1	22733-8	SCR,BUT SKT(8-32X.38)(LOC-WEL)ANVIL	119
2	2-21002-5	SCR,BUT SKT(10-32X.25)STRIP GUIDE PL	118
2	3-21002-3	SCR,BUT SKT(1/4-20X.50)BASE PLATE	117
2	3-21002-5	SCR,BUT SKT(1/4-20X.75)HOUSING	116
			115
			114
2	2-21000-7	SCR,SKT HD CAP(8-32X.50)STRIPPER	113
2	2-21000-8	SCR,SKT HD CAP(8-32X.63)SLUG BLADE	112
3	2-21000-6	SCR,SKT HD CAP(8-32X.375)STRIP GUIDE	111
2	3-21000-2	SCR,SKT HD CAP(8-32X1.25)STRIP GUIDE	110
			109
			108
1	3-21000-8	SCR,SKT HD CAP(10-32X.88)SHEAR PLATE	107
1	3-21000-8	SCR,SKT HD CAP(10-32X.88)SHEAR PLATE	106
1	3-21000-9	SCR,SKT HD CAP(10-32X1.0)DRAG SPRING	105
2	3-21000-6	SCR,SKT HD CAP(10-32X.62)FEED ADJ PLATE	104
1	4-21000-1	SCR,SKT HD CAP(10-32X1.50)HSG CAP	103
3	4-21000-0	SCR,SKT HD CAP(10-32X1.25)HSG CAP	102
			101
			100
			79
			78
1	234756-8	VALVE,EXHAUST(SMC ASN2-02-S) Ⓑ バルブ、イクソースト	77
1	724850-1	ASSY,AIR FEED アセンブリ、エアフィード	76
1	692655-5	ASSY,VALVE アセンブリ、バルブ	75
1	23238-1	FITTING,AIR TUBE(G-TERMINATOR)	74
1	985883-2	FITTING,AIR TUBE(A-O-L)	73
			72
			71
			70
			69
			68
2	690603-1	SPRING,ASSIST スプリング、アシスト	67
~~1~~	~~24042-2~~	~~VALVE,SHUT OFF バルブ、シャットオフ~~	66

QTY	PART NO	DESCRIPTION	ITEM NO
			65
			64
			63
			62
			61
			60
1	409756-1	CAP,RAM キャップ、ラム	59
1	409757-1	HOUSING ハウジング	58
			57
			56
1	374651	PIN,FEED FINGER ピン、フィード・フィンガ	55
1	374112	SPRING,FEED FINGER スプリング、フィード・フィンガ	54
1	409759-1	ASSY,FINGER FEED アセンブリ、フィンガフィード	53
			52
1	409755-1	BRACKET,MOUNT FEED ブラケット、マウントフィード	51
			50
1	7-21002-9	BOLT,CRIMPER ボルト、クリンパ	49
			48
1	22353-8	SCREW,SHOLDER(.187DIAx.250)スクリュ、ショルダ	47
1	4-720498-7	BLOCK INS. ADJUST ブロック、インスアジャスト	46
1	690191-1	PLUG,NYLON プラグ、ナイロン	45
1	690476-1	RAM ラム	44
1	690125-1	WASHER,LAMINATED ワッシャ、ラミネーテット	43
1	690124-1	WASHER,RAM ワッシャ、ラム	42
			41
2	23241-6	BALL,STEEL ボール、スティール	40
2	690170-1	SPRING,COMPRESSION スプリング、コンプレッション	39
1	690142-4	DISC,INS. ディスク、インスレーション	38
1	1-913592-7	DISC,WIRE ディスク、ワイヤ	37
1	22480-5	WASHER,SPRING ワッシャ、スプリング	36
1	690212-1	POST,RAM ポスト、ラム	35
			34
			33
			32
1	690408-4	SPACER,BASE BLOCK スペーサ、ベースブロック	31
			30
			29
-		SPACER,STRIPPER Ⓐ スペーサ、ストリッパ	28
1	1276276-1	STRIPPER Ⓐ ストリッパ	27
1	240652-1	PLATE,BASE プレート、ベース	26
1	240647-1	BLOCK,BASE ブロック、ベース	25
1	720826-2	PLATE,STRIP GUIDE プレート、ストリップ・ガイド	24
1	720970-7	PLATE,STRIP HOLD プレート、ストリップ ホルード	23
1	7-22282-5	SPRING,DRAG スプリング、ドラグ	22
1	240636-1	LEVER,DRAG レバー、ドラグ	21
1	240637-1	DRAG,STOCK ドラグ、ストック	20
1	1276119-1	GUIDE,STRIP(REAR) ガイド、ストリップ(リア)	19
1	722849-2	GUIDE,STRIP(FRONT) ガイド、ストリップ(フロント)	18
			17
			16
			15
			14
1	1-721469-1	SPACER,SPRING Ⓐ スペーサ、スプリング	13
1	5-22282-4	SPRING,HOLD DOWN Ⓐ スプリング、ホールドダウン	12
1	720491-2	PLATE,REAR SHEAR Ⓑ プレート、リアシア■	11
2	721436-1	SPACER,SHEAR PLATE スペーサ、シアプレート	10
1	722846-2	PLATE,FRONT SHEAR Ⓑ プレート、フロントシア ■	9
1	409591-4	ANVIL アンビル ■	8
1	721432-1	BLADE,SLUG ブレード、スラグ	7
1	913638-1	HOLD DOWN ホールドダウン	6
1	4-240641-1	SPACER,SHEAR BLADE スペーサ、シアブレード	5
1	238009-8	SPACER,TUBULAR スペーサ、チューブラ	4
1	3-690403-5	CRIMPER,INS. クリンパ、インスレーション ■	3
1	690407-8	SPACER,CRIMPER スペーサ、クリンパ	2
1	937672-2	CRIMPER,WIRE クリンパ、ワイヤ ■	1

	CW(圧着幅)*[mm]	CRIMP TYPE	RANGE(レンジ)	FD(フィード寸法)
WIRE BBL(ワイヤバレル)	1.78	F	0.113~0.730mm²	21.35mm
INSUL BBL(インスバレル)	3.30	F	**Ø1.5-2.2mm	

POWER UNIT (適用マシン)

CRIMPING MACHINE(圧着機)	STROKE(ストローク)[mm]	FEED TYPE(フィードタイプ)
A-O-L or G	28.6(1 1/8inch)	AIR FEED(エアフィード)

SET UP GAGE#(セットアップ・ゲージ番号):679108-1

APPLICATOR INSTRUCTION#(取説番号):408-8024

CUSTOMER(顧客)

APPL SER#(製造通し番号)

APPLICABLE TERMINALS (適用端子)

PART NO.(型番)	TERM NAME (名称)	APPL SPEC(取付適用規格)
1123655-1	2.3Ø CLUSTER REC AMPLIVAR TYPE S	114-5242-1

CRIMPING DATA (圧着データ)

PAD	CH(圧着高さ)[mm]	WIRE SIZE(ワイヤサイズ)[mm²]	SETTING LENGTH OF TUBU (スリーブ調節)[mm]
A	1.25±0.05	0.730-0.601	5.6 REF(参考)
B	1.21±0.05	0.600-0.422	5.6 REF(参考)
C	1.14±0.05	0.421-0.261	5.6 REF(参考)
D	1.10±0.05	0.260-0.113	5.6 REF(参考)

REMARKS(備考)

*DIMENSION OF THE CRIMPER NOT OF CRIMPED TERMINAL.
クリンパの寸法であり、圧着後の端子寸法ではない。
**INSIDE DIAMETER OF APPRICABLE TUBU
適用スリーブ内径を示す

LTR	REVISION RECORD	EC NO	DR/CHK	DATE
C	REVISED	FJ00-0017-03	H.M)/K.I	16DEC02
B	REVISED	FJ00-2153-99	J.K/S.Y	2153-99
A	REVISED	FJ00-1860-98	J.K/S.Y	30SEP98
0	RELEASED	FJ00-1087-98	J.K/S.Y	27AUG98

DR J.K 13NOV97 APP S.YABE 14NOV97
CHK J.KOGA 14NOV97 REL

Tyco Electronics AMP K.K. Kawasaki,Japan

NAME MINI APPLICATOR,LD END FEED,A-O-L REV C

SCALE - A3 DWG NO. 1276029-2 SHEET 1 OF 1

LOC J

DIST -